МИНИСТЕРСТВО НАУКИ И ВЫСШЕГО ОБРАЗОВАНИЯ
РОССИЙСКОЙ ФЕДЕРАЦИИ
федеральное государственное бюджетное образовательное учреждение
высшего образования
МОСКОВСКИЙ ГОСУДАРСТВЕННЫЙ УНИВЕРСИТЕТ
ГЕОДЕЗИИ И КАРТОГРАФИИ
(МИИГАиК)

Заочный факультет
Кафедра прикладной геодезии

**ДОКУМЕНТ ПОДПИСАН
ЭЛЕКТРОННОЙ ПОДПИСЬЮ**

Сертификат: 5387FD2AF5B17FED816FDE9A1D4973B1
Владелец: Степанченко Алексей Леонидович
Действителен: с 21.07.2025 по 14.10.2026

«УТВЕРЖДАЮ»
Проректор
А. Л. Степанченко
Протокол от 31 мая 2021 г. № 34

ФОНД ОЦЕНОЧНЫХ СРЕДСТВ ПО ДИСЦИПЛИНЕ (МОДУЛЮ) ИНЖЕНЕРНАЯ ГЕОДЕЗИЯ «Б1.О.03.01 ГЕОДЕЗИЯ»

Уровень высшего образования: специалитет

Специальность: 21.05.01 Прикладная геодезия

Направленность (профиль) подготовки: Инженерно-геодезическое обеспечение строительства и эксплуатации объектов нефтегазового и энергетического комплексов

Квалификация (степень) выпускника: инженер-геодезист

Форма обучения: заочная

Год набора (приема на обучение): 2021

Срок получения образования: 5 лет 8 месяца(-ев)

Объем: в зачетных единицах: 18 з.е.
в академических часах: 648 ак.ч.

Москва, 2021

Разработчики:
Старший преподаватель кафедры Прикладной геодезии
Максимова М. В.

Фонд оценочных средств по дисциплине (модулю) составлен в соответствии с требованиями ФГОС ВО по специальности 21.05.01 Прикладная геодезия, утвержденного приказом Минобрнауки от 11.08.2020 № 944

Согласование и утверждение

№	Подразделение	Ответственное лицо	ФИО	Виза	Дата, протокол (при наличии)
1	Заочный факультет	Председатель Учебно-методической комиссии	Литвиненко М. В.	Рассмотрено	15.12.2020, № 5/21

1. Планируемые результаты обучения, соотнесенные с планируемыми результатами освоения образовательной программы

ОПК-1 Способен решать производственные и (или) исследовательские задачи производственной деятельности на основе фундаментальных знаний в области геодезии

ОПК-1.1 Демонстрирует навыки физического и программного моделирования отдельных фрагментов процесса выбора оптимального варианта для конкретных условий

Знать:

ОПК-1.1/Зн1 Геометрические и физические основы высшей геодезии и точностные ограничения пространственных, линейно-угловых и высотных сетей

ОПК-1.1/Зн11 Основные принципы физического и математического (цифрового) моделирования рельефа и ситуации местности, методы выбора оптимальных схем построения геодезического обоснования и производства измерений в зависимости от заданных условий (рельефа, застройки, требуемой точности)

ОПК-1.1/Зн12 Способы построения космических геодезических сетей

Уметь:

ОПК-1.1/Ум1 Объяснять и доказывать с помощью математических методов качественных связей между изменениями геометрических и физических геодезических величин

ОПК-1.1/Ум11 Моделировать отдельные фрагменты геодезических работ (например, построение профиля трассы, оценка точности запроектированного хода) с использованием специализированного программного обеспечения или аналитических методов для обоснования выбора оптимального решения

ОПК-1.1/Ум12 Создавать проект геодезического построения

Владеть:

ОПК-1.1/Нв1 Аналитическими и численными методами решения научно-технических задач геодезии с применением вычислительной техники, применять методы учёта во времени геодинамических процессов

ОПК-1.1/Нв2 Способами априорной оценки точности геодезических построений

ОПК-1.1/Нв7 Навыками сравнительного анализа вариантов технологических схем (тахеометрическая съемка, спутниковые методы, нивелирование) путем моделирования их применения в конкретных топографических условиях

ОПК-1.2 Использует фундаментальные знания для решения задач профессиональной деятельности в области геодезии

Знать:

ОПК-1.2/Зн1 Методы и задачи высшей геодезии как науки, занимающейся определением формы и размеров Земли, её внешнего гравитационного поля и их изменений во времени, геодезические системы координат и высот, их исторические реализации

ОПК-1.2/Зн2 Алгоритмы уравнивания геодезических сетей

ОПК-1.2/Зн11 Задачи, решаемые геометрическим и динамическим методами космической геодезии

Уметь:

ОПК-1.2/Ум1 Обрабатывать и производить оценку точности высокоточного геометрического нивелирования и применяемых методов решения прикладных задач высшей геодезии

ОПК-1.2/Ум9 Применять знания для решения практических задач: определения положения точек местности, вычисления координат и высот, оценки точности результатов геодезических измерений

ОПК-1.2/Ум10 Вычислять невозмущённую эфемериду ИСЗ и определять элементы предварительной орбиты ИСЗ

Владеть:

ОПК-1.2/Нв1 Выполнением и обработкой геодезических измерений в геодезических сетях

ОПК-1.2/Нв8 Методикой решения прямых и обратных геодезических задач, способами обработки угловых, линейных и высотных измерений с использованием фундаментальных геодезических знаний

ОПК-1.2/Нв9 Владеть методикой реализации общего динамического и геометрического методов космической геодезии

ОПК-1.3 Анализирует причины снижения качества технологических процессов и предлагает эффективные способы повышения качества производства работ при выполнении различных технологических операций

Знать:

ОПК-1.3/Зн1 Теоретические положения в основе современной геодезии, практические ограничения на теоретические выводы и основы геометрии в пространстве и сфероидической геодезии на эллипсоиде

ОПК-1.3/Зн2 Основные этапы и последовательность выполнения полевых и камеральных топографо-геодезических и аэрофотосъёмочных работ

ОПК-1.3/Зн8 Основные источники погрешностей при производстве геодезических работ (инструментальные, внешней среды, методические, человеческий фактор) и нормативные требования к точности создания планов и карт

Уметь:

ОПК-1.3/Ум1 Оценивать и выводить количественные связи между изменениями геометрических и физических геодезических величин, обрабатывать и анализировать современные геодезические измерения

ОПК-1.3/Ум7 Анализировать результаты полевых и камеральных работ, выявлять причины возникновения невязок и грубых ошибок, оценивать влияние каждого этапа технологического процесса на итоговое качество геопространственных данных

Владеть:

ОПК-1.3/Нв1 Методами количественного и качественного анализа геодезических данных для выявления геодинамических процессов

ОПК-1.3/Нв2 Навыками сбора, обработки геодезической информации и проектирования геодезических построений

ОПК-1.3/Нв7 Методами контроля качества (полевой контроль, инструментальные проверки, математическая обработка) и способами корректировки технологического процесса (дополнительные измерения, выбор более точных приборов, редуцирование) для обеспечения заданной точности

ОПК-1.4 Демонстрирует навыки использования современных инструментов и методов планирования и контроля проектов, связанных с осложнениями, возникающими при производстве работ

Знать:

ОПК-1.4/Зн1 Основные принципы решения задач математической геодезии на плоскости, на сфероиде и в пространстве

ОПК-1.4/Зн9 Современные методы планирования геодезических работ и типовые осложнения при полевых работах (погодные условия, плохая видимость и т.д.)

ОПК-1.4/Зн11 Знать способы наблюдений ИСЗ и используемую для этого аппаратуру

Уметь:

ОПК-1.4/Ум1 Преобразовывать математические координаты и анализировать научно-техническую литературу

ОПК-1.4/Ум9 Разрабатывать проект производства геодезических работ с учетом возможных рисков и осложнений, выбирать резервные методы измерений

ОПК-1.4/Ум11 Уметь выполнять математическую обработку наблюдений ИСЗ

Владеть:

ОПК-1.4/Нв1 Специализированной научной, производственной и профессиональной терминологией

ОПК-1.4/Нв8 Навыками оперативной корректировки плана работ при возникновении непредвиденных обстоятельств, используя современные средства связи, навигации и мобильные геоинформационные системы для контроля полевых бригад

ОПК-1.4/Нв10 Владеть способами уравнивания космических геодезических построений

ОПК-3 Способен понимать принципы работы современных информационных технологий и использовать их для решения задач профессиональной деятельности

ОПК-3.1 Демонстрирует умение самостоятельно искать, анализировать и отбирать необходимую информацию, организовывать, преобразовывать, сохранять и передавать ее

Знать:

ОПК-3.1/Зн1 Основное назначение и методы создания геодезических сетей

ОПК-3.1/Зн3 Номенклатуру и источники получения геопространственной информации

Уметь:

ОПК-3.1/Ум1 Создавать проекты геодезических сетей различного назначения

ОПК-3.1/Ум3 Осуществлять поиск исходных топографо-геодезических данных (пункты ГГС, картматериалы), производить их анализ на предмет актуальности и пригодности для использования

Владеть:

ОПК-3.1/Нв1 Навыками камеральной обработки измерений, уравнивания различных геодезических сетей, их оценки точности

ОПК-3.1/Нв3 Навыками работы с каталогами координат и высот геодезических пунктов, методами систематизации полевых журналов и ведомостей, способами организации цифрового архива результатов геодезических измерений

ОПК-3.2 Анализирует внутреннюю логику научного знания

Знать:

ОПК-3.2/Зн1 Состав геодезической проектной документации

ОПК-3.2/Зн3 Логику развития геодезических знаний от простых визуальных методов до современных спутниковых технологий и лазерного сканирования, причинно-следственные связи между развитием техники и методами получения информации о Земле

Уметь:

ОПК-3.2/Ум1 Выполнять весь комплекс полевых и камеральных геодезических и аэрофотосъёмочных изыскательских работ

ОПК-3.2/Ум3 Анализировать методики геодезических работ, выявляя логическую последовательность этапов получения конечного продукта (карты, плана, модели), обосновывать необходимость каждого этапа

Владеть:

ОПК-3.2/Нв1 Навыками разработки проектной продукции

ОПК-3.2/Нв3 Навыками критического анализа устоявшихся методик и пониманием научной основы внедрения новых технологий в геодезическое производство

ОПК-3.3 Анализирует комплекс современных проблем человека, науки и техники, общества и культуры

Знать:

ОПК-3.3/Зн1 Основное назначение и методы создания геодезических сетей

ОПК-3.3/Зн3 Роль геодезической информации в решении глобальных проблем человечества (изменение климата, мониторинг природных ресурсов, урбанизация, управление территориями)

Уметь:

ОПК-3.3/Ум1 Создавать проекты геодезических сетей различного назначения

ОПК-3.3/Ум3 Анализировать влияние результатов геодезической деятельности (наличие точных карт, систем навигации, кадастровых данных) на социально-экономическое развитие регионов и безопасность жизнедеятельности

Владеть:

ОПК-3.3/Нв1 Навыками использования средств вычислительной техники для математической обработки результатов полевых геодезических измерений

ОПК-3.3/Нв3 Навыками оценки социальной значимости геодезических проектов, пониманием места профессии в современной научно-технической и культурной среде

ОПК-3.4 Обосновывает свою мировоззренческую и социальную позицию и применяет приобретенные знания в областях, не связанных с профессиональной деятельностью

Знать:

ОПК-3.4/Зн1 Особенности построения различных видов геодезических сетей, характеристики их точности

ОПК-3.4/Зн3 Основы пространственного мышления и картографической грамотности как части общей культуры человека

Уметь:

ОПК-3.4/Ум1 Выполнять предрасчет необходимой точность создания геодезических сетей для аэрокосмических и наземных фотограмметрических съемок

ОПК-3.4/Ум3 Использовать навыки чтения карт, ориентирования на местности, работы с навигационными приложениями и геосервисами в повседневной жизни (туризм, краеведение, urban-исследования)

Владеть:

ОПК-3.4/Нв1 Навыками сбора и обработки информации

ОПК-3.4/Нв3 Навыками популяризации геодезических знаний, способностью объяснить ценность геопространственных данных для широкой аудитории

ОПК-3.5 Определяет основные направления развития инновационных технологий в геодезии и дистанционном зондировании

Знать:

ОПК-3.5/Зн1 Содержание мероприятий для реализации и воплощения проекта в жизнь

ОПК-3.5/Зн3 Современные тенденции развития геодезического приборостроения и технологии обработки данных

Уметь:

ОПК-3.5/Ум1 Применять современные информационные технологии для обработки геодезической информации

ОПК-3.5/Ум3 Анализировать технические характеристики современных геодезических приборов и программных комплексов, определять области их наиболее эффективного применения для сбора и обработки пространственных данных

Владеть:

ОПК-3.5/Нв1 Навыками проектирования геодезического обеспечения инженерно-геодезических сетей

ОПК-3.5/Нв3 Навыками мониторинга рынка инновационных решений в области геодезии, способностью выделять перспективные технологии для внедрения в практику

ОПК-3.6 Оценивает инновационные риски

Знать:

ОПК-3.6/Зн1 Теоретические основы обработки результатов измерений как одной величины, так и геодезических сетей

ОПК-3.6/Зн3 Факторы риска при внедрении нового оборудования и программного обеспечения (высокая стоимость, необходимость переобучения персонала, возможные сбои, совместимость с существующими форматами данных)

Уметь:

ОПК-3.6/Ум1 Анализировать результаты геодезических измерений

ОПК-3.6/Ум3 Сопоставлять потенциальные выгоды от внедрения инноваций (повышение производительности, точности) с возможными техническими и экономическими рисками для конкретного производства

Владеть:

ОПК-3.6/Нв1 Навыками анализа результатов геодезических измерений, уравнивания и оценки точности геодезических построений, являющихся объектами профессиональной деятельности

ОПК-3.6/Нв3 Методами экспертной оценки эффективности и безопасности применения инновационных геодезических технологий на начальных этапах их внедрения

ОПК-3.7 Владеет навыками разработки инновационных подходов в конкретных технологиях с помощью АРМ

Знать:

ОПК-3.7/Зн1 Систему, структуру алгоритмов для расчёта проектного решения в области геодезического обеспечения инженерной геодезии

ОПК-3.7/Зн3 Функциональные возможности автоматизированных рабочих мест (АРМ) геодезиста для автоматизации полевых измерений и камеральной обработки, включая написание скриптов и макросов

Уметь:

ОПК-3.7/Ум1 Применять современные алгоритмы обработки результатов геодезических измерений и проведения статистического анализа информации

ОПК-3.7/Ум3 Настраивать и адаптировать стандартное программное обеспечение под конкретные условия решаемой задачи для оптимизации технологического процесса

Владеть:

ОПК-3.7/Нв1 Навыками обработки геодезической информации с целью предрасчета точности

ОПК-3.7/Нв3 Навыками создания автоматизированных алгоритмов обработки геодезических данных, позволяющих сократить время и минимизировать ошибки при выполнении рутинных операций

ОПК-3.8 Обрабатывает результаты научно-исследовательской, практической технической деятельности используя информационные ресурсы и использует полученную информацию для принятия решений в профессиональной деятельности

Знать:

ОПК-3.8/Зн1 Знает алгоритмы уравнивания геодезических сетей

ОПК-3.8/Зн3 Принципы организации баз геоданных, методы статистической обработки результатов измерений

Уметь:

ОПК-3.8/Ум1 Применять алгоритмы предрасчета точности и проектирования геодезических построений

ОПК-3.8/Ум3 Обрабатывать массивы полевых данных (журналы, треки, облака точек) с использованием современного ПО, выполнять их визуализацию, создавать цифровые модели местности и картографические материалы

Владеть:

ОПК-3.8/Нв1 Проектирования геодезических сетей

ОПК-3.8/Нв3 Навыками интерпретации обработанных геодезических данных, выявления закономерностей и аномалий (например, в результатах деформационного мониторинга) для принятия обоснованных технических решений

ПК-3 Способен обеспечить инженерно-геодезические работы

ПК-3.1 Создает специальные планово-высотные сети спутниковыми и наземными методами

Знать:

ПК-3.1/Зн19 Методики построения геодезических сетей сгущения и съемочного обоснования (полигонометрия, триангуляция, нивелирование, спутниковые определения), требования к закладке центров и точности измерений

Уметь:

ПК-3.1/Ум12 Выполнять рекогносцировку местности, производить полевые измерения спутниковой аппаратурой и электронными тахеометрами для создания планово-высотного обоснования

Владеть:

ПК-3.1/Нв11 Навыками уравнивания результатов измерений планово-высотных сетей и оценки точности полученных координат пунктов

ПК-3.2 Определяет планово-высотные координаты точек местности и промплощадок, а также элементов строительных конструкций инженерных сооружений и технологического оборудования наземными и спутниковыми методами

Знать:

ПК-3.2/Зн17 Методы топографической съемки (тахеометрическая, мензульная, спутниковая), методы выноса осей сооружений и исполнительной съемки

Уметь:

ПК-3.2/Ум14 Производить съемку ситуации и рельефа, определять координаты характерных точек зданий и сооружений, выполнять разбивочные работы

Владеть:

ПК-3.2/Нв11 Техникой работы с геодезическими приборами (тахеометр, теодолит, нивелир) для определения координат и высот объектов на местности

ПК-3.3 Создает высокоточную планово-высотную сеть для проведения деформационного мониторинга зданий, сооружений и технологического оборудования

Знать:

ПК-3.3/Зн11 Специфику построения опорных и деформационных сетей на промышленных площадках, требования к стабильности исходных пунктов и точности измерений

Уметь:

ПК-3.3/Ум8 Проектировать схемы размещения деформационных марок и опорных знаков, выбирать оптимальные методы измерений (высокоточное нивелирование, линейно-угловые построения)

Владеть:

ПК-3.3/Нв8 Методиками закладки глубинных реперов и стенных марок, обеспечивающих долговременную сохранность и стабильность геодезической основы

ПК-3.4 Проводит деформационный мониторинг природных объектов, сооружений и технологического оборудования

Знать:

ПК-3.4/Зн10 Цикличность и методику проведения наблюдений за осадками, сдвигами и кренами, методы обработки результатов мониторинга

Уметь:

ПК-3.4/Ум9 Выполнять полевые измерения (нивелирование марок, измерения горизонтальных смещений), фиксировать трещины и другие визуальные признаки деформаций

Владеть:

ПК-3.4/Нв9 Навыками составления ведомостей результатов наблюдений, построения графиков осадок во времени и выявления скоростей деформационных процессов

ПК-3.5 Выполняет инженерно-геодезические работы на объектах капитального строительства, в том числе особо опасных, технически сложных и уникальных объектах, а также монтажа и эксплуатации технологического оборудования

Знать:

ПК-3.5/Зн3 Принципы применения геоинформационных технологий и современных спутниковых систем позиционирования (GNSS) в инженерно-геодезических работах на объектах капитального строительства

Уметь:

ПК-3.5/Ум3 Использовать программные средства ГИС и спутниковые технологии для сбора, обработки и анализа геопространственных данных

Владеть:

ПК-3.5/Нв3 Навыками создания и ведения геоинформационных систем, обеспечивающих интеграцию и визуализацию данных инженерно-геодезических изысканий

ПК-3.6 Выполняет геодезическое обеспечение гидрографических работ для строительства и эксплуатации линейных и площадных сооружений в районах рек, морей, озер и водохранилищ

Знать:

ПК-3.6/Зн3 Основы применения геоинформационных технологий для обеспечения геодезических работ в районах рек, морей, озер и водохранилищ

Уметь:

ПК-3.6/Ум3 Выполнять сбор, обработку и интеграцию геопространственных данных гидрографических съемок с использованием ГИС-программ

Владеть:

ПК-3.6/Нв3 Навыками работы с современными геоинформационными технологиями для создания, редактирования и визуализации тематических слоёв гидрографических данных

ПК-3.7 Выполняет инженерно-геодезические работы на объектах культурного наследия

Знать:

ПК-3.7/Зн3 Основы применения геоинформационных технологий и цифровых методов (3D-сканирование, фотограмметрия, лазерное сканирование) для документации, анализа и сохранения объектов культурного наследия

Уметь:

ПК-3.7/Ум3 Использовать программные средства ГИС и специализированное ПО для создания, обработки и визуализации цифровых моделей и геопривязанных данных объектов культурного наследия

Владеть:

ПК-3.7/Нв3 Навыками интеграции результатов геодезических измерений в геоинформационные системы для комплексного управления информацией об объектах культурного наследия, включая подготовку 3D-моделей и тематических карт для реставрационных и исследовательских работ

ПК-3.8 Выполняет камеральную обработку материалов инженерно-геодезических работ, подготовка и составление технических отчетов о выполненных инженерно-геодезических работах

Знать:

ПК-3.8/Зн3 Принципы и методы камеральной обработки геодезических данных с использованием геоинформационных технологий, включая стандарты форматов пространственных данных

Уметь:

ПК-3.8/Ум3 Выполнять обработку и интеграцию геодезических измерений в ГИС-программных комплексах

Владеть:

ПК-3.8/Нв3 Навыками работы с современными ГИС-инструментами и специализированным ПО (например, ТИМ КРЕДО) для камеральной обработки инженерно-геодезических данных

ПК-6 Способен организовывать хранение, эксплуатацию, транспортировку средства измерений, осуществлять метрологическое обеспечение приборов

ПК-6.1 Организует работы по поверке (калибровке) средств измерений в подразделении

Знать:

ПК-6.1/Зн1 Нормативные и методические документы, регламентирующие вопросы поверки (калибровки) средств измерений

ПК-6.1/Зн3 Методики и средства поверки (калибровки) средств измерений

ПК-6.1/Зн4 Методы хранения, эксплуатации, транспортировки и проверки специальных геодезических инструментов

Уметь:

ПК-6.1/Ум1 Определять необходимость разработки методик поверки (калибровки)

ПК-6.1/Ум2 Составлять графики поверки (калибровки) средств измерений

ПК-6.1/Ум4 Хранить, транспортировать и поверять специальные геодезические инструменты

Владеть:

ПК-6.1/Нв1 Навыками разработка нормативных документов на проведение поверки (калибровки) средств измерений и навыками их проведения

ПК-6.1/Нв2 Навыками контроля состояния средств поверки и калибровки

ПК-6.1/Нв3 Навыками эксплуатации и применения специальных геодезических инструментов

ПК-7 Способен управлять инженерно-геодезическими работами

ПК-7.1 Планирует инженерно-геодезические работы

Знать:

ПК-7.1/Зн1 Нормативные документы и стандарты, регулирующие инженерно-геодезические изыскания

ПК-7.1/Зн2 Методы и технологии планирования инженерно-геодезических работ

ПК-7.1/Зн5 Принципы составления проектно-сметной документации, сметные нормы и расценки на геодезические работы, структуру технического задания

Уметь:

ПК-7.1/Ум1 Выбирать оптимальные методы и средства для выполнения изысканий

ПК-7.1/Ум3 Разрабатывать проект производства геодезических работ (ППГР), определять трудоемкость и стоимость этапов, составлять календарный график

Владеть:

ПК-7.1/Нв1 Навыками использования геоинформационных систем (ГИС) для анализа района строительства и подготовки планов

ПК-7.1/Нв3 Навыками технологического проектирования, выбора оптимального состава оборудования и численности бригад для выполнения поставленной задачи

ПК-7.2 Руководит полевыми и камеральными инженерно-геодезическими работами

Знать:

ПК-7.2/Зн1 Нормативные документы и стандарты, регулирующие инженерно-геодезические изыскания

ПК-7.2/Зн2 Методы и технологии планирования инженерно-геодезических работ

ПК-7.2/Зн5 Основы организации труда в геодезическом производстве, принципы логистики и снабжения полевых партий

Уметь:

ПК-7.2/Ум1 Выбирать оптимальные методы и средства для выполнения изысканий

ПК-7.2/Ум3 Планировать потребность в расходных материалах, транспорте, ГСМ, организовывать доставку бригад на объект и их быт

Владеть:

ПК-7.2/Нв1 Навыками использования геоинформационных систем (ГИС) для анализа района строительства и подготовки планов

ПК-7.2/Нв3 Навыками оперативного планирования и перераспределения ресурсов в зависимости от производственной ситуации

ПК-7.3 Готовит технический отчет о выполненных инженерно-геодезических работах

Знать:

ПК-7.3/Зн1 Требования к содержанию и оформлению технических отчетов по инженерно-геодезическим изысканиям согласно нормативам

ПК-7.3/Зн4 Структуру и требования к составлению технического отчета по итогам инженерно-геодезических изысканий согласно нормативным документам

Уметь:

ПК-7.3/Ум1 Систематизировать и обрабатывать полученные геодезические данные

ПК-7.3/Ум3 Систематизировать полевые и камеральные материалы, формулировать выводы и рекомендации по результатам работ, оформлять графическую часть

Владеть:

ПК-7.3/Нв1 Навыками использования программного обеспечения для обработки и визуализации геодезических данных

ПК-7.3/Нв3 Навыками написания текстовых разделов отчета, составления пояснительных записок и итоговых каталогов координат и высот

ПК-7.4 Организует производство инженерно-геодезические работы

Знать:

ПК-7.4/Зн1 Организационные принципы и этапы производства инженерно-геодезических работ

ПК-7.4/Зн4 Требования охраны труда и техники безопасности при производстве геодезических работ в различных условиях (городская застройка, трассы, горная местность)

ПК-7.4/Зн6 Специальные методы прикладной геодезии, применяемые для решения инженерно-геодезических задач

Уметь:

ПК-7.4/Ум1 Обеспечивать соблюдение нормативных требований и стандартов качества

ПК-7.4/Ум3 Осуществлять постановку задач исполнителям (полевым бригадам), проводить текущий контроль соблюдения технологии и техники безопасности

ПК-7.4/Ум5 Применять специальные методы и средства прикладнойгеодезии в процессе проектирования и выполнения инженерно-геодезических работ

Владеть:

ПК-7.4/Нв1 Инструментами контроля качества инженерно-геодезических работ

ПК-7.4/Нв3 Навыками руководства малой группой (бригадой), распределения обязанностей между членами бригады (наблюдатель, реечник, водитель)

ПК-7.4/Нв5 Навыкам применения специальных методов и средствприкладной геодезии в процессе выполнения инженерно-геодезических работ

ПК-7.5 Разрабатывает мероприятия для повышения эффективности и качества выполнения инженерно-геодезических работ

Знать:

ПК-7.5/Зн1 Современные методы и технологии повышения точности и надежности геодезических измерений

ПК-7.5/Зн2 Принципы внедрения инновационных ГИС-технологий и автоматизации процессов

ПК-7.5/Зн5 Передовой отечественный и зарубежный опыт в области производства геодезических работ, методы нормирования труда

Уметь:

ПК-7.5/Ум1 Разрабатывать и внедрять мероприятия по оптимизации работ и снижению затрат

ПК-7.5/Ум3 Анализировать производственные показатели, выявлять узкие места в технологической цепочке, предлагать рационализаторские предложения

Владеть:

ПК-7.5/Нв1 Навыками применения современных программных средств для автоматизации и контроля качества

ПК-7.5/Нв2 Инструментами анализа и визуализации данных для принятия управленческих решений

ПК-7.5/Нв4 Методиками внедрения нового оборудования и программного обеспечения, проведения хронометража рабочих процессов и обучения персонала

ПК-10 Управление производственно-технологическими процессами, организация и управление проектами геодезических работ

ПК-10.1 Организует и управляет проектами производства геодезических работ по созданию, поддержанию и развитию государственной координатной основы

Знать:

ПК-10.1/Зн1 Принципы организации и управления технологическими процессами и проектами геодезических работ

Уметь:

ПК-10.1/Ум1 Применять полученные знания для организации геодезических работ и управлении производственно-технологическими процессами

ПК-10.1/Ум10 Разрабатывать технические проекты на создание (реконструкцию) геодезических сетей, организовывать полевые и камеральные работы на объектах федерального значения

Владеть:

ПК-10.1/Нв1 Навыками организации и управления технологическими процессами и проектами геодезических работ

ПК-10.2 Руководит персоналом подразделения

Знать:

ПК-10.2/Зн1 Принципы организации и управления персоналом

Уметь:

ПК-10.2/Ум1 Применять полученные знания для организации геодезических работ и управлении производственно-технологическими процессами

Владеть:

ПК-10.2/Нв1 Навыками организации и управления персоналом

ПК-10.3 Совершенствует производственно-технологическим процессом создания, поддержания и развития государственной координатной основы

Знать:

ПК-10.3/Зн1 Принципы организации и управления технологическими процессами создания, поддержания и развития государственной координатной основы

Уметь:

ПК-10.3/Ум1 Применять полученные знания для организации геодезических работ и управлении производственно-технологическими процессами

Владеть:

ПК-10.3/Нв1 Навыками организации и управления технологическими процессами создания, поддержания и развития государственной координатной основы

ПК-10.3/Нв2 Навыками применения современных геоинформационных технологий и автоматизации геодезических процессов

2. Показатели и критерии оценивания компетенций

Планируемые результаты освоения программы	Уровень овладения	Критерии оценивания (перечень сформированных ИДК/ЗУВ по уровням освоения)

ОПК-1 Способен решать производственные и (или) исследовательские задачи производственной деятельности на основе фундаментальных знаний в области геодезии	Повышенный	ИДК ОПК-1.1 Демонстрирует навыки физического и программного моделирования отдельных фрагментов процесса выбора оптимального варианта для конкретных условий Знать: ОПК-1.1/Зн1 Геометрические и физические основы высшей геодезии и точностные ограничения пространственных, линейно-угловых и высотных сетей ОПК-1.1/Зн11 Основные принципы физического и математического (цифрового) моделирования рельефа и ситуации местности, методы выбора оптимальных схем построения геодезического обоснования и производства измерений в зависимости от заданных условий (рельефа, застройки, требуемой точности) ОПК-1.1/Зн12 Способы построения космических геодезических сетей Уметь: ОПК-1.1/Ум1 Объяснять и доказывать с помощью математических методов качественных связей между изменениями геометрических и физических геодезических величин ОПК-1.1/Ум11 Моделировать отдельные фрагменты геодезических работ (например, построение профиля трассы, оценка точности запроектированного хода) с использованием специализированного программного обеспечения или аналитических методов для обоснования выбора оптимального решения ОПК-1.1/Ум12 Создавать проект геодезического построения Владеть: ОПК-1.1/Нв1 Аналитическими и численными методами решения научно-технических задач геодезии с применением вычислительной техники, применять методы учёта во времени геодинамических процессов ОПК-1.1/Нв2 Способами априорной оценки точности геодезических построений ОПК-1.1/Нв7 Навыками сравнительного анализа вариантов технологических схем (тахеометрическая съемка, спутниковые методы, нивелирование) путем моделирования их применения в конкретных топографических условиях ИДК ОПК-1.2 Использует фундаментальные знания для решения задач профессиональной деятельности в области геодезии Знать: ОПК-1.2/Зн1 Методы и задачи высшей геодезии как науки, занимающейся определением формы и размеров Земли, её внешнего гравитационного поля и их изменений во времени, геодезические системы координат и высот, их исторические реализации

			ОПК-1.2/Зн11 Задачи, решаемые геометрическим и динамическим методами космической геодезии ОПК-1.2/Зн2 Алгоритмы уравнивания геодезических сетей Уметь: ОПК-1.2/Ум1 Обрабатывать и производить оценку точности высокоточного геометрического нивелирования и применяемых методов решения прикладных задач высшей геодезии ОПК-1.2/Ум10 Вычислять невозмущённую эфемериду ИСЗ и определять элементы предварительной орбиты ИСЗ ОПК-1.2/Ум9 Применять знания для решения практических задач: определения положения точек местности, вычисления координат и высот, оценки точности результатов геодезических измерений Владеть: ОПК-1.2/Нв1 Выполнением и обработкой геодезических измерений в геодезических сетях ОПК-1.2/Нв8 Методикой решения прямых и обратных геодезических задач, способами обработки угловых, линейных и высотных измерений с использованием фундаментальных геодезических знаний ОПК-1.2/Нв9 Владеть методикой реализации общего динамического и геометрического методов космической геодезии ИДК ОПК-1.3 Анализирует причины снижения качества технологических процессов и предлагает эффективные способы повышения качества производства работ при выполнении различных технологических операций Знать: ОПК-1.3/Зн1 Теоретические положения в основе современной геодезии, практические ограничения на теоретические выводы и основы геометрии в пространстве и сфероидической геодезии на эллипсоиде ОПК-1.3/Зн2 Основные этапы и последовательность выполнения полевых и камеральных топографо-геодезических и аэрофотосъёмочных работ ОПК-1.3/Зн8 Основные источники погрешностей при производстве геодезических работ (инструментальные, внешней среды, методические, человеческий фактор) и нормативные требования к точности создания планов и карт Уметь: ОПК-1.3/Ум1 Оценивать и выводить количественные связи между изменениями геометрических и физических геодезических величин, обрабатывать и анализировать современные геодезические измерения

		ОПК-1.3/Ум7 Анализировать результаты полевых и камеральных работ, выявлять причины возникновения невязок и грубых ошибок, оценивать влияние каждого этапа технологического процесса на итоговое качество геопространственных данных Владеть: ОПК-1.3/Нв1 Методами количественного и качественного анализа геодезических данных для выявления геодинамических процессов ОПК-1.3/Нв2 Навыками сбора, обработки геодезической информации и проектирования геодезических построений ОПК-1.3/Нв7 Методами контроля качества (полевой контроль, инструментальные проверки, математическая обработка) и способами корректировки технологического процесса (дополнительные измерения, выбор более точных приборов, редуцирование) для обеспечения заданной точности ИДК ОПК-1.4 Демонстрирует навыки использования современных инструментов и методов планирования и контроля проектов, связанных с осложнениями, возникающими при производстве работ Знать: ОПК-1.4/Зн1 Основные принципы решения задач математической геодезии на плоскости, на сфероиде и в пространстве ОПК-1.4/Зн11 Знать способы наблюдений ИСЗ и используемую для этого аппаратуру ОПК-1.4/Зн9 Современные методы планирования геодезических работ и типовые осложнения при полевых работах (погодные условия, плохая видимость и т.д.) Уметь: ОПК-1.4/Ум1 Преобразовывать математические координаты и анализировать научно-техническую литературу ОПК-1.4/Ум11 Уметь выполнять математическую обработку наблюдений ИСЗ ОПК-1.4/Ум9 Разрабатывать проект производства геодезических работ с учетом возможных рисков и осложнений, выбирать резервные методы измерений Владеть: ОПК-1.4/Нв1 Специализированной научной, производственной и профессиональной терминологией ОПК-1.4/Нв10 Владеть способами уравнивания космических геодезических построений

		ОПК-1.4/Нв8 Навыками оперативной корректировки плана работ при возникновении непредвиденных обстоятельств, используя современные средства связи, навигации и мобильные геоинформационные системы для контроля полевых бригад
	Базовый	ИДК ОПК-1.1 Демонстрирует навыки физического и программного моделирования отдельных фрагментов процесса выбора оптимального варианта для конкретных условий Знать: ОПК-1.1/Зн1 Геометрические и физические основы высшей геодезии и точностные ограничения пространственных, линейно-угловых и высотных сетей ОПК-1.1/Зн11 Основные принципы физического и математического (цифрового) моделирования рельефа и ситуации местности, методы выбора оптимальных схем построения геодезического обоснования и производства измерений в зависимости от заданных условий (рельефа, застройки, требуемой точности) ОПК-1.1/Зн12 Способы построения космических геодезических сетей Уметь: ОПК-1.1/Ум1 Объяснять и доказывать с помощью математических методов качественных связей между изменениями геометрических и физических геодезических величин ОПК-1.1/Ум11 Моделировать отдельные фрагменты геодезических работ (например, построение профиля трассы, оценка точности запроектированного хода) с использованием специализированного программного обеспечения или аналитических методов для обоснования выбора оптимального решения ОПК-1.1/Ум12 Создавать проект геодезического построения ИДК ОПК-1.2 Использует фундаментальные знания для решения задач профессиональной деятельности в области геодезии Знать: ОПК-1.2/Зн1 Методы и задачи высшей геодезии как науки, занимающейся определением формы и размеров Земли, её внешнего гравитационного поля и их изменений во времени, геодезические системы координат и высот, их исторические реализации ОПК-1.2/Зн11 Задачи, решаемые геометрическим и динамическим методами космической геодезии ОПК-1.2/Зн2 Алгоритмы уравнивания геодезических сетей

		Уметь: ОПК-1.2/Ум1 Обрабатывать и производить оценку точности высокоточного геометрического нивелирования и применяемых методов решения прикладных задач высшей геодезии ОПК-1.2/Ум10 Вычислять невозмущённую эфемериду ИСЗ и определять элементы предварительной орбиты ИСЗ ОПК-1.2/Ум9 Применять знания для решения практических задач: определения положения точек местности, вычисления координат и высот, оценки точности результатов геодезических измерений ИДК ОПК-1.3 Анализирует причины снижения качества технологических процессов и предлагает эффективные способы повышения качества производства работ при выполнении различных технологических операций Знать: ОПК-1.3/Зн1 Теоретические положения в основе современной геодезии, практические ограничения на теоретические выводы и основы геометрии в пространстве и сфероидической геодезии на эллипсоиде ОПК-1.3/Зн2 Основные этапы и последовательность выполнения полевых и камеральных топографо-геодезических и аэрофотосъёмочных работ ОПК-1.3/Зн8 Основные источники погрешностей при производстве геодезических работ (инструментальные, внешней среды, методические, человеческий фактор) и нормативные требования к точности создания планов и карт Уметь: ОПК-1.3/Ум1 Оценивать и выводить количественные связи между изменениями геометрических и физических геодезических величин, обрабатывать и анализировать современные геодезические измерения ОПК-1.3/Ум7 Анализировать результаты полевых и камеральных работ, выявлять причины возникновения невязок и грубых ошибок, оценивать влияние каждого этапа технологического процесса на итоговое качество геопространственных данных ИДК ОПК-1.4 Демонстрирует навыки использования современных инструментов и методов планирования и контроля проектов, связанных с осложнениями, возникающими при производстве работ Знать: ОПК-1.4/Зн1 Основные принципы решения задач математической геодезии на плоскости, на сфероиде и в пространстве

		ОПК-1.4/Зн11 Знать способы наблюдений ИСЗ и используемую для этого аппаратуру ОПК-1.4/Зн9 Современные методы планирования геодезических работ и типовые осложнения при полевых работах (погодные условия, плохая видимость и т.д.) Уметь: ОПК-1.4/Ум1 Преобразовывать математические координаты и анализировать научно-техническую литературу ОПК-1.4/Ум11 Уметь выполнять математическую обработку наблюдений ИСЗ ОПК-1.4/Ум9 Разрабатывать проект производства геодезических работ с учетом возможных рисков и осложнений, выбирать резервные методы измерений
	Пороговый	ИДК ОПК-1.1 Демонстрирует навыки физического и программного моделирования отдельных фрагментов процесса выбора оптимального варианта для конкретных условий Знать: ОПК-1.1/Зн1 Геометрические и физические основы высшей геодезии и точностные ограничения пространственных, линейно-угловых и высотных сетей ОПК-1.1/Зн11 Основные принципы физического и математического (цифрового) моделирования рельефа и ситуации местности, методы выбора оптимальных схем построения геодезического обоснования и производства измерений в зависимости от заданных условий (рельефа, застройки, требуемой точности) ОПК-1.1/Зн12 Способы построения космических геодезических сетей ИДК ОПК-1.2 Использует фундаментальные знания для решения задач профессиональной деятельности в области геодезии Знать: ОПК-1.2/Зн1 Методы и задачи высшей геодезии как науки, занимающейся определением формы и размеров Земли, её внешнего гравитационного поля и их изменений во времени, геодезические системы координат и высот, их исторические реализации ОПК-1.2/Зн11 Задачи, решаемые геометрическим и динамическим методами космической геодезии ОПК-1.2/Зн2 Алгоритмы уравнивания геодезических сетей

			ИДК ОПК-1.3 Анализирует причины снижения качества технологических процессов и предлагает эффективные способы повышения качества производства работ при выполнении различных технологических операций Знать: ОПК-1.3/Зн1 Теоретические положения в основе современной геодезии, практические ограничения на теоретические выводы и основы геометрии в пространстве и сфероидической геодезии на эллипсоиде ОПК-1.3/Зн2 Основные этапы и последовательность выполнения полевых и камеральных топографо-геодезических и аэрофотосъёмочных работ ОПК-1.3/Зн8 Основные источники погрешностей при производстве геодезических работ (инструментальные, внешней среды, методические, человеческий фактор) и нормативные требования к точности создания планов и карт ИДК ОПК-1.4 Демонстрирует навыки использования современных инструментов и методов планирования и контроля проектов, связанных с осложнениями, возникающими при производстве работ Знать: ОПК-1.4/Зн1 Основные принципы решения задач математической геодезии на плоскости, на сфероиде и в пространстве ОПК-1.4/Зн11 Знать способы наблюдений ИСЗ и используемую для этого аппаратуру ОПК-1.4/Зн9 Современные методы планирования геодезических работ и типовые осложнения при полевых работах (погодные условия, плохая видимость и т.д.)

ОПК-3 Способен понимать принципы работы современных информационных технологий и использовать их для решения задач профессиональной деятельности	Повышенный	ИДК ОПК-3.1 Демонстрирует умение самостоятельно искать, анализировать и отбирать необходимую информацию, организовывать, преобразовывать, сохранять и передавать ее Знать: ОПК-3.1/Зн1 Основное назначение и методы создания геодезических сетей ОПК-3.1/Зн3 Номенклатуру и источники получения геопространственной информации Уметь: ОПК-3.1/Ум1 Создавать проекты геодезических сетей различного назначения ОПК-3.1/Ум3 Осуществлять поиск исходных топографо-геодезических данных (пункты ГГС, картматериалы), производить их анализ на предмет актуальности и пригодности для использования Владеть: ОПК-3.1/Нв1 Навыками камеральной обработки измерений, уравнивания различных геодезических сетей, их оценки точности ОПК-3.1/Нв3 Навыками работы с каталогами координат и высот геодезических пунктов, методами систематизации полевых журналов и ведомостей, способами организации цифрового архива результатов геодезических измерений ИДК ОПК-3.2 Анализирует внутреннюю логику научного знания Знать: ОПК-3.2/Зн1 Состав геодезической проектной документации ОПК-3.2/Зн3 Логику развития геодезических знаний от простых визуальных методов до современных спутниковых технологий и лазерного сканирования, причинно-следственные связи между развитием техники и методами получения информации о Земле Уметь: ОПК-3.2/Ум1 Выполнять весь комплекс полевых и камеральных геодезических и аэрофотосъёмочных изыскательских работ ОПК-3.2/Ум3 Анализировать методики геодезических работ, выявляя логическую последовательность этапов получения конечного продукта (карты, плана, модели), обосновывать необходимость каждого этапа Владеть: ОПК-3.2/Нв1 Навыками разработки проектной продукции ОПК-3.2/Нв3 Навыками критического анализа устоявшихся методик и пониманием научной основы внедрения новых технологий в геодезическое производство

			ИДК ОПК-3.3 Анализирует комплекс современных проблем человека, науки и техники, общества и культуры Знать: ОПК-3.3/Зн1 Основное назначение и методы создания геодезических сетей ОПК-3.3/Зн3 Роль геодезической информации в решении глобальных проблем человечества (изменение климата, мониторинг природных ресурсов, урбанизация, управление территориями) Уметь: ОПК-3.3/Ум1 Создавать проекты геодезических сетей различного назначения ОПК-3.3/Ум3 Анализировать влияние результатов геодезической деятельности (наличие точных карт, систем навигации, кадастровых данных) на социально-экономическое развитие регионов и безопасность жизнедеятельности Владеть: ОПК-3.3/Нв1 Навыками использования средств вычислительной техники для математической обработки результатов полевых геодезических измерений ОПК-3.3/Нв3 Навыками оценки социальной значимости геодезических проектов, пониманием места профессии в современной научно-технической и культурной среде ИДК ОПК-3.4 Обосновывает свою мировоззренческую и социальную позицию и применяет приобретенные знания в областях, не связанных с профессиональной деятельностью Знать: ОПК-3.4/Зн1 Особенности построения различных видов геодезических сетей, характеристики их точности ОПК-3.4/Зн3 Основы пространственного мышления и картографической грамотности как части общей культуры человека Уметь: ОПК-3.4/Ум1 Выполнять предрасчет необходимой точность создания геодезических сетей для аэрокосмических и наземных фотограмметрических съемок ОПК-3.4/Ум3 Использовать навыки чтения карт, ориентирования на местности, работы с навигационными приложениями и геосервисами в повседневной жизни (туризм, краеведение, urban-исследования)

		Владеть: ОПК-3.4/Нв1 Навыками сбора и обработки информации ОПК-3.4/Нв3 Навыками популяризации геодезических знаний, способностью объяснить ценность геопространственных данных для широкой аудитории ИДК ОПК-3.5 Определяет основные направления развития инновационных технологий в геодезии и дистанционном зондировании Знать: ОПК-3.5/Зн1 Содержание мероприятий для реализации и воплощения проекта в жизнь ОПК-3.5/Зн3 Современные тенденции развития геодезического приборостроения и технологии обработки данных Уметь: ОПК-3.5/Ум1 Применять современные информационные технологии для обработки геодезической информации ОПК-3.5/Ум3 Анализировать технические характеристики современных геодезических приборов и программных комплексов, определять области их наиболее эффективного применения для сбора и обработки пространственных данных Владеть: ОПК-3.5/Нв1 Навыками проектирования геодезического обеспечения инженерно-геодезических сетей ОПК-3.5/Нв3 Навыками мониторинга рынка инновационных решений в области геодезии, способностью выделять перспективные технологии для внедрения в практику ИДК ОПК-3.6 Оценивает инновационные риски Знать: ОПК-3.6/Зн1 Теоретические основы обработки результатов измерений как одной величины, так и геодезических сетей ОПК-3.6/Зн3 Факторы риска при внедрении нового оборудования и программного обеспечения (высокая стоимость, необходимость переобучения персонала, возможные сбои, совместимость с существующими форматами данных) Уметь: ОПК-3.6/Ум1 Анализировать результаты геодезических измерений

			ОПК-3.6/Ум3 Сопоставлять потенциальные выгоды от внедрения инноваций (повышение производительности, точности) с возможными техническими и экономическими рисками для конкретного производства Владеть: ОПК-3.6/Нв1 Навыками анализа результатов геодезических измерений, уравнивания и оценки точности геодезических построений, являющихся объектами профессиональной деятельности ОПК-3.6/Нв3 Методами экспертной оценки эффективности и безопасности применения инновационных геодезических технологий на начальных этапах их внедрения ИДК ОПК-3.7 Владеет навыками разработки инновационных подходов в конкретных технологиях с помощью АРМ Знать: ОПК-3.7/Зн1 Систему, структуру алгоритмов для расчёта проектного решения в области геодезического обеспечения инженерной геодезии ОПК-3.7/Зн3 Функциональные возможности автоматизированных рабочих мест (АРМ) геодезиста для автоматизации полевых измерений и камеральной обработки, включая написание скриптов и макросов Уметь: ОПК-3.7/Ум1 Применять современные алгоритмы обработки результатов геодезических измерений и проведения статистического анализа информации ОПК-3.7/Ум3 Настраивать и адаптировать стандартное программное обеспечение под конкретные условия решаемой задачи для оптимизации технологического процесса Владеть: ОПК-3.7/Нв1 Навыками обработки геодезической информации с целью предрасчета точности ОПК-3.7/Нв3 Навыками создания автоматизированных алгоритмов обработки геодезических данных, позволяющих сократить время и минимизировать ошибки при выполнении рутинных операций ИДК ОПК-3.8 Обрабатывает результаты научно-исследовательской, практической технической деятельности используя информационные ресурсы и использует полученную информацию для принятия решений в профессиональной деятельности Знать: ОПК-3.8/Зн1 Знает алгоритмы уравнивания геодезических сетей

		ОПК-3.8/Зн3 Принципы организации баз геоданных, методы статистической обработки результатов измерений Уметь: ОПК-3.8/Ум1 Применять алгоритмы предрасчета точности и проектирования геодезических построений ОПК-3.8/Ум3 Обрабатывать массивы полевых данных (журналы, треки, облака точек) с использованием современного ПО, выполнять их визуализацию, создавать цифровые модели местности и картографические материалы Владеть: ОПК-3.8/Нв1 Проектирования геодезических сетей ОПК-3.8/Нв3 Навыками интерпретации обработанных геодезических данных, выявления закономерностей и аномалий (например, в результатах деформационного мониторинга) для принятия обоснованных технических решений
	Базовый	ИДК ОПК-3.1 Демонстрирует умение самостоятельно искать, анализировать и отбирать необходимую информацию, организовывать, преобразовывать, сохранять и передавать ее Знать: ОПК-3.1/Зн1 Основное назначение и методы создания геодезических сетей ОПК-3.1/Зн3 Номенклатуру и источники получения геопространственной информации Уметь: ОПК-3.1/Ум1 Создавать проекты геодезических сетей различного назначения ОПК-3.1/Ум3 Осуществлять поиск исходных топографо-геодезических данных (пункты ГГС, картматериалы), производить их анализ на предмет актуальности и пригодности для использования ИДК ОПК-3.2 Анализирует внутреннюю логику научного знания Знать: ОПК-3.2/Зн1 Состав геодезической проектной документации ОПК-3.2/Зн3 Логику развития геодезических знаний от простых визуальных методов до современных спутниковых технологий и лазерного сканирования, причинно-следственные связи между развитием техники и методами получения информации о Земле Уметь: ОПК-3.2/Ум1 Выполнять весь комплекс полевых и камеральных геодезических и аэрофотосъёмочных изыскательских работ

			ОПК-3.2/Ум3 Анализировать методики геодезических работ, выявляя логическую последовательность этапов получения конечного продукта (карты, плана, модели), обосновывать необходимость каждого этапа ИДК ОПК-3.3 Анализирует комплекс современных проблем человека, науки и техники, общества и культуры Знать: ОПК-3.3/Зн1 Основное назначение и методы создания геодезических сетей ОПК-3.3/Зн3 Роль геодезической информации в решении глобальных проблем человечества (изменение климата, мониторинг природных ресурсов, урбанизация, управление территориями) Уметь: ОПК-3.3/Ум1 Создавать проекты геодезических сетей различного назначения ОПК-3.3/Ум3 Анализировать влияние результатов геодезической деятельности (наличие точных карт, систем навигации, кадастровых данных) на социально-экономическое развитие регионов и безопасность жизнедеятельности ИДК ОПК-3.4 Обосновывает свою мировоззренческую и социальную позицию и применяет приобретенные знания в областях, не связанных с профессиональной деятельностью Знать: ОПК-3.4/Зн1 Особенности построения различных видов геодезических сетей, характеристики их точности ОПК-3.4/Зн3 Основы пространственного мышления и картографической грамотности как части общей культуры человека Уметь: ОПК-3.4/Ум1 Выполнять предрасчет необходимой точность создания геодезических сетей для аэрокосмических и наземных фотограмметрических съемок ОПК-3.4/Ум3 Использовать навыки чтения карт, ориентирования на местности, работы с навигационными приложениями и геосервисами в повседневной жизни (туризм, краеведение, urban-исследования)

		ИДК ОПК-3.5 Определяет основные направления развития инновационных технологий в геодезии и дистанционном зондировании Знать: ОПК-3.5/Зн1 Содержание мероприятий для реализации и воплощения проекта в жизнь ОПК-3.5/Зн3 Современные тенденции развития геодезического приборостроения и технологии обработки данных Уметь: ОПК-3.5/Ум1 Применять современные информационные технологии для обработки геодезической информации ОПК-3.5/Ум3 Анализировать технические характеристики современных геодезических приборов и программных комплексов, определять области их наиболее эффективного применения для сбора и обработки пространственных данных ИДК ОПК-3.6 Оценивает инновационные риски Знать: ОПК-3.6/Зн1 Теоретические основы обработки результатов измерений как одной величины, так и геодезических сетей ОПК-3.6/Зн3 Факторы риска при внедрении нового оборудования и программного обеспечения (высокая стоимость, необходимость переобучения персонала, возможные сбои, совместимость с существующими форматами данных) Уметь: ОПК-3.6/Ум1 Анализировать результаты геодезических измерений ОПК-3.6/Ум3 Сопоставлять потенциальные выгоды от внедрения инноваций (повышение производительности, точности) с возможными техническими и экономическими рисками для конкретного производства ИДК ОПК-3.7 Владеет навыками разработки инновационных подходов в конкретных технологиях с помощью АРМ Знать: ОПК-3.7/Зн1 Систему, структуру алгоритмов для расчёта проектного решения в области геодезического обеспечения инженерной геодезии ОПК-3.7/Зн3 Функциональные возможности автоматизированных рабочих мест (АРМ) геодезиста для автоматизации полевых измерений и камеральной обработки, включая написание скриптов и макросов

		Уметь: ОПК-3.7/Ум1 Применять современные алгоритмы обработки результатов геодезических измерений и проведения статистического анализа информации ОПК-3.7/Ум3 Настраивать и адаптировать стандартное программное обеспечение под конкретные условия решаемой задачи для оптимизации технологического процесса ИДК ОПК-3.8 Обрабатывает результаты научно-исследовательской, практической технической деятельности используя информационные ресурсы и использует полученную информацию для принятия решений в профессиональной деятельности Знать: ОПК-3.8/Зн1 Знает алгоритмы уравнивания геодезических сетей ОПК-3.8/Зн3 Принципы организации баз геоданных, методы статистической обработки результатов измерений Уметь: ОПК-3.8/Ум1 Применять алгоритмы предрасчета точности и проектирования геодезических построений ОПК-3.8/Ум3 Обрабатывать массивы полевых данных (журналы, треки, облака точек) с использованием современного ПО, выполнять их визуализацию, создавать цифровые модели местности и картографические материалы
	Пороговый	ИДК ОПК-3.1 Демонстрирует умение самостоятельно искать, анализировать и отбирать необходимую информацию, организовывать, преобразовывать, сохранять и передавать ее Знать: ОПК-3.1/Зн1 Основное назначение и методы создания геодезических сетей ОПК-3.1/Зн3 Номенклатуру и источники получения геопространственной информации ИДК ОПК-3.2 Анализирует внутреннюю логику научного знания Знать: ОПК-3.2/Зн1 Состав геодезической проектной документации ОПК-3.2/Зн3 Логику развития геодезических знаний от простых визуальных методов до современных спутниковых технологий и лазерного сканирования, причинно-следственные связи между развитием техники и методами получения информации о Земле

			ИДК ОПК-3.3 Анализирует комплекс современных проблем человека, науки и техники, общества и культуры Знать: ОПК-3.3/Зн1 Основное назначение и методы создания геодезических сетей ОПК-3.3/Зн3 Роль геодезической информации в решении глобальных проблем человечества (изменение климата, мониторинг природных ресурсов, урбанизация, управление территориями) ИДК ОПК-3.4 Обосновывает свою мировоззренческую и социальную позицию и применяет приобретенные знания в областях, не связанных с профессиональной деятельностью Знать: ОПК-3.4/Зн1 Особенности построения различных видов геодезических сетей, характеристики их точности ОПК-3.4/Зн3 Основы пространственного мышления и картографической грамотности как части общей культуры человека ИДК ОПК-3.5 Определяет основные направления развития инновационных технологий в геодезии и дистанционном зондировании Знать: ОПК-3.5/Зн1 Содержание мероприятий для реализации и воплощения проекта в жизнь ОПК-3.5/Зн3 Современные тенденции развития геодезического приборостроения и технологии обработки данных ИДК ОПК-3.6 Оценивает инновационные риски Знать: ОПК-3.6/Зн1 Теоретические основы обработки результатов измерений как одной величины, так и геодезических сетей ОПК-3.6/Зн3 Факторы риска при внедрении нового оборудования и программного обеспечения (высокая стоимость, необходимость переобучения персонала, возможные сбои, совместимость с существующими форматами данных)

		ИДК ОПК-3.7 Владеет навыками разработки инновационных подходов в конкретных технологиях с помощью АРМ Знать: ОПК-3.7/Зн1 Систему, структуру алгоритмов для расчёта проектного решения в области геодезического обеспечения инженерной геодезии ОПК-3.7/Зн3 Функциональные возможности автоматизированных рабочих мест (АРМ) геодезиста для автоматизации полевых измерений и камеральной обработки, включая написание скриптов и макросов ИДК ОПК-3.8 Обрабатывает результаты научно-исследовательской, практической технической деятельности используя информационные ресурсы и использует полученную информацию для принятия решений в профессиональной деятельности Знать: ОПК-3.8/Зн1 Знает алгоритмы уравнивания геодезических сетей ОПК-3.8/Зн3 Принципы организации баз геоданных, методы статистической обработки результатов измерений
ПК-3 Способен обеспечить инженерно-геодезические работы	Повышенный	ИДК ПК-3.1 Создает специальные планово-высотные сети спутниковыми и наземными методами Знать: ПК-3.1/Зн19 Методики построения геодезических сетей сгущения и съемочного обоснования (полигонометрия, триангуляция, нивелирование, спутниковые определения), требования к закладке центров и точности измерений Уметь: ПК-3.1/Ум12 Выполнять рекогносцировку местности, производить полевые измерения спутниковой аппаратурой и электронными тахеометрами для создания планово-высотного обоснования Владеть: ПК-3.1/Нв11 Навыками уравнивания результатов измерений планово-высотных сетей и оценки точности полученных координат пунктов

			ИДК ПК-3.2 Определяет планово-высотные координаты точек местности и промплощадок, а также элементов строительных конструкций инженерных сооружений и технологического оборудования наземными и спутниковыми методами Знать: ПК-3.2/Зн17 Методы топографической съемки (тахеометрическая, мензульная, спутниковая), методы выноса осей сооружений и исполнительной съемки Уметь: ПК-3.2/Ум14 Производить съемку ситуации и рельефа, определять координаты характерных точек зданий и сооружений, выполнять разбивочные работы Владеть: ПК-3.2/Нв11 Техникой работы с геодезическими приборами (тахеометр, теодолит, нивелир) для определения координат и высот объектов на местности ИДК ПК-3.3 Создает высокоточную планово-высотную сеть для проведения деформационного мониторинга зданий, сооружений и технологического оборудования Знать: ПК-3.3/Зн11 Специфику построения опорных и деформационных сетей на промышленных площадках, требования к стабильности исходных пунктов и точности измерений Уметь: ПК-3.3/Ум8 Проектировать схемы размещения деформационных марок и опорных знаков, выбирать оптимальные методы измерений (высокоточное нивелирование, линейно-угловые построения) Владеть: ПК-3.3/Нв8 Методиками закладки глубинных реперов и стенных марок, обеспечивающих долговременную сохранность и стабильность геодезической основы ИДК ПК-3.4 Проводит деформационный мониторинг природных объектов, сооружений и технологического оборудования Знать: ПК-3.4/Зн10 Цикличность и методику проведения наблюдений за осадками, сдвигами и кренами, методы обработки результатов мониторинга Уметь: ПК-3.4/Ум9 Выполнять полевые измерения (нивелирование марок, измерения горизонтальных смещений), фиксировать трещины и другие визуальные признаки деформаций

		Владеть: ПК-3.4/Нв9 Навыками составления ведомостей результатов наблюдений, построения графиков осадок во времени и выявления скоростей деформационных процессов ИДК ПК-3.5 Выполняет инженерно-геодезические работы на объектах капитального строительства, в том числе особо опасных, технически сложных и уникальных объектах, а также монтажа и эксплуатации технологического оборудования Знать: ПК-3.5/Зн3 Принципы применения геоинформационных технологий и современных спутниковых систем позиционирования (GNSS) в инженерно-геодезических работах на объектах капитального строительства Уметь: ПК-3.5/Ум3 Использовать программные средства ГИС и спутниковые технологии для сбора, обработки и анализа геопространственных данных Владеть: ПК-3.5/Нв3 Навыками создания и ведения геоинформационных систем, обеспечивающих интеграцию и визуализацию данных инженерно-геодезических изысканий ИДК ПК-3.6 Выполняет геодезическое обеспечение гидрографических работ для строительства и эксплуатации линейных и площадных сооружений в районах рек, морей, озер и водохранилищ Знать: ПК-3.6/Зн3 Основы применения геоинформационных технологий для обеспечения геодезических работ в районах рек, морей, озер и водохранилищ Уметь: ПК-3.6/Ум3 Выполнять сбор, обработку и интеграцию геопространственных данных гидрографических съемок с использованием ГИС-программ Владеть: ПК-3.6/Нв3 Навыками работы с современными геоинформационными технологиями для создания, редактирования и визуализации тематических слоёв гидрографических данных

			ИДК ПК-3.7 Выполняет инженерно-геодезические работы на объектах культурного наследия Знать: ПК-3.7/Зн3 Основы применения геоинформационных технологий и цифровых методов (3D-сканирование, фотограмметрия, лазерное сканирование) для документации, анализа и сохранения объектов культурного наследия Уметь: ПК-3.7/Ум3 Использовать программные средства ГИС и специализированное ПО для создания, обработки и визуализации цифровых моделей и геопривязанных данных объектов культурного наследия Владеть: ПК-3.7/Нв3 Навыками интеграции результатов геодезических измерений в геоинформационные системы для комплексного управления информацией об объектах культурного наследия, включая подготовку 3D-моделей и тематических карт для реставрационных и исследовательских работ ИДК ПК-3.8 Выполняет камеральную обработку материалов инженерно-геодезических работ, подготовка и составление технических отчетов о выполненных инженерно-геодезических работах Знать: ПК-3.8/Зн3 Принципы и методы камеральной обработки геодезических данных с использованием геоинформационных технологий, включая стандарты форматов пространственных данных Уметь: ПК-3.8/Ум3 Выполнять обработку и интеграцию геодезических измерений в ГИС-программных комплексах Владеть: ПК-3.8/Нв3 Навыками работы с современными ГИС-инструментами и специализированным ПО (например, ТИМ КРЕДО) для камеральной обработки инженерно-геодезических данных

	Базовый	ИДК ПК-3.1 Создает специальные планово-высотные сети спутниковыми и наземными методами Знать: ПК-3.1/Зн19 Методики построения геодезических сетей сгущения и съемочного обоснования (полигонометрия, триангуляция, нивелирование, спутниковые определения), требования к закладке центров и точности измерений Уметь: ПК-3.1/Ум12 Выполнять рекогносцировку местности, производить полевые измерения спутниковой аппаратурой и электронными тахеометрами для создания планово-высотного обоснования ИДК ПК-3.2 Определяет планово-высотные координаты точек местности и промплощадок, а также элементов строительных конструкций инженерных сооружений и технологического оборудования наземными и спутниковыми методами Знать: ПК-3.2/Зн17 Методы топографической съемки (тахеометрическая, мензульная, спутниковая), методы выноса осей сооружений и исполнительной съемки Уметь: ПК-3.2/Ум14 Производить съемку ситуации и рельефа, определять координаты характерных точек зданий и сооружений, выполнять разбивочные работы ИДК ПК-3.3 Создает высокоточную планово-высотную сеть для проведения деформационного мониторинга зданий, сооружений и технологического оборудования Знать: ПК-3.3/Зн11 Специфику построения опорных и деформационных сетей на промышленных площадках, требования к стабильности исходных пунктов и точности измерений Уметь: ПК-3.3/Ум8 Проектировать схемы размещения деформационных марок и опорных знаков, выбирать оптимальные методы измерений (высокоточное нивелирование, линейно-угловые построения) ИДК ПК-3.4 Проводит деформационный мониторинг природных объектов, сооружений и технологического оборудования Знать: ПК-3.4/Зн10 Цикличность и методику проведения наблюдений за осадками, сдвигами и кренами, методы обработки результатов мониторинга

		Уметь: ПК-3.4/Ум9 Выполнять полевые измерения (нивелирование марок, измерения горизонтальных смещений), фиксировать трещины и другие визуальные признаки деформаций ИДК ПК-3.5 Выполняет инженерно-геодезические работы на объектах капитального строительства, в том числе особо опасных, технически сложных и уникальных объектах, а также монтажа и эксплуатации технологического оборудования Знать: ПК-3.5/Зн3 Принципы применения геоинформационных технологий и современных спутниковых систем позиционирования (GNSS) в инженерно-геодезических работах на объектах капитального строительства Уметь: ПК-3.5/Ум3 Использовать программные средства ГИС и спутниковые технологии для сбора, обработки и анализа геопространственных данных ИДК ПК-3.6 Выполняет геодезическое обеспечение гидрографических работ для строительства и эксплуатации линейных и площадных сооружений в районах рек, морей, озер и водохранилищ Знать: ПК-3.6/Зн3 Основы применения геоинформационных технологий для обеспечения геодезических работ в районах рек, морей, озер и водохранилищ Уметь: ПК-3.6/Ум3 Выполнять сбор, обработку и интеграцию геопространственных данных гидрографических съемок с использованием ГИС-программ ИДК ПК-3.7 Выполняет инженерно-геодезические работы на объектах культурного наследия Знать: ПК-3.7/Зн3 Основы применения геоинформационных технологий и цифровых методов (3D-сканирование, фотограмметрия, лазерное сканирование) для документации, анализа и сохранения объектов культурного наследия Уметь: ПК-3.7/Ум3 Использовать программные средства ГИС и специализированное ПО для создания, обработки и визуализации цифровых моделей и геопривязанных данных объектов культурного наследия

		ИДК ПК-3.8 Выполняет камеральную обработку материалов инженерно-геодезических работ, подготовка и составление технических отчетов о выполненных инженерно-геодезических работах Знать: ПК-3.8/Зн3 Принципы и методы камеральной обработки геодезических данных с использованием геоинформационных технологий, включая стандарты форматов пространственных данных Уметь: ПК-3.8/Ум3 Выполнять обработку и интеграцию геодезических измерений в ГИС-программных комплексах
	Пороговый	ИДК ПК-3.1 Создает специальные планово-высотные сети спутниковыми и наземными методами Знать: ПК-3.1/Зн19 Методики построения геодезических сетей сгущения и съемочного обоснования (полигонометрия, триангуляция, нивелирование, спутниковые определения), требования к закладке центров и точности измерений ИДК ПК-3.2 Определяет планово-высотные координаты точек местности и промплощадок, а также элементов строительных конструкций инженерных сооружений и технологического оборудования наземными и спутниковыми методами Знать: ПК-3.2/Зн17 Методы топографической съемки (тахеометрическая, мензульная, спутниковая), методы выноса осей сооружений и исполнительной съемки ИДК ПК-3.3 Создает высокоточную планово-высотную сеть для проведения деформационного мониторинга зданий, сооружений и технологического оборудования Знать: ПК-3.3/Зн11 Специфику построения опорных и деформационных сетей на промышленных площадках, требования к стабильности исходных пунктов и точности измерений

		ИДК ПК-3.4 Проводит деформационный мониторинг природных объектов, сооружений и технологического оборудования Знать: ПК-3.4/Зн10 Цикличность и методику проведения наблюдений за осадками, сдвигами и кренами, методы обработки результатов мониторинга ИДК ПК-3.5 Выполняет инженерно-геодезические работы на объектах капитального строительства, в том числе особо опасных, технически сложных и уникальных объектах, а также монтажа и эксплуатации технологического оборудования Знать: ПК-3.5/Зн3 Принципы применения геоинформационных технологий и современных спутниковых систем позиционирования (GNSS) в инженерно-геодезических работах на объектах капитального строительства ИДК ПК-3.6 Выполняет геодезическое обеспечение гидрографических работ для строительства и эксплуатации линейных и площадных сооружений в районах рек, морей, озер и водохранилищ Знать: ПК-3.6/Зн3 Основы применения геоинформационных технологий для обеспечения геодезических работ в районах рек, морей, озер и водохранилищ ИДК ПК-3.7 Выполняет инженерно-геодезические работы на объектах культурного наследия Знать: ПК-3.7/Зн3 Основы применения геоинформационных технологий и цифровых методов (3D-сканирование, фотограмметрия, лазерное сканирование) для документации, анализа и сохранения объектов культурного наследия ИДК ПК-3.8 Выполняет камеральную обработку материалов инженерно-геодезических работ, подготовка и составление технических отчетов о выполненных инженерно-геодезических работах Знать: ПК-3.8/Зн3 Принципы и методы камеральной обработки геодезических данных с использованием геоинформационных технологий, включая стандарты форматов пространственных данных

ПК-6 Способен организовывать хранение, эксплуатацию, транспортировку средства измерений, осуществлять метрологическое обеспечение приборов	Повышенный	ИДК ПК-6.1 Организует работы по поверке (калибровке) средств измерений в подразделении Знать: ПК-6.1/Зн1 Нормативные и методические документы, регламентирующие вопросы поверки (калибровки) средств измерений ПК-6.1/Зн3 Методики и средства поверки (калибровки) средств измерений ПК-6.1/Зн4 Методы хранения, эксплуатации, транспортировки и проверки специальных геодезических инструментов Уметь: ПК-6.1/Ум1 Определять необходимость разработки методик поверки (калибровки) ПК-6.1/Ум2 Составлять графики поверки (калибровки) средств измерений ПК-6.1/Ум4 Хранить, транспортировать и поверять специальные геодезические инструменты Владеть: ПК-6.1/Нв1 Навыками разработка нормативных документов на проведение поверки (калибровки) средств измерений и навыками их проведения ПК-6.1/Нв2 Навыками контроля состояния средств поверки и калибровки ПК-6.1/Нв3 Навыками эксплуатации и применения специальных геодезических инструментов
	Базовый	ИДК ПК-6.1 Организует работы по поверке (калибровке) средств измерений в подразделении Знать: ПК-6.1/Зн1 Нормативные и методические документы, регламентирующие вопросы поверки (калибровки) средств измерений ПК-6.1/Зн3 Методики и средства поверки (калибровки) средств измерений ПК-6.1/Зн4 Методы хранения, эксплуатации, транспортировки и проверки специальных геодезических инструментов Уметь: ПК-6.1/Ум1 Определять необходимость разработки методик поверки (калибровки) ПК-6.1/Ум2 Составлять графики поверки (калибровки) средств измерений ПК-6.1/Ум4 Хранить, транспортировать и поверять специальные геодезические инструменты

	Пороговый	ИДК ПК-6.1 Организует работы по поверке (калибровке) средств измерений в подразделении Знать: ПК-6.1/Зн1 Нормативные и методические документы, регламентирующие вопросы поверки (калибровки) средств измерений ПК-6.1/Зн3 Методики и средства поверки (калибровки) средств измерений ПК-6.1/Зн4 Методы хранения, эксплуатации, транспортировки и проверки специальных геодезических инструментов
ПК-7 Способен управлять инженерно-геодезическими работами	Повышенный	ИДК ПК-7.1 Планирует инженерно-геодезические работы Знать: ПК-7.1/Зн1 Нормативные документы и стандарты, регулирующие инженерно-геодезические изыскания ПК-7.1/Зн2 Методы и технологии планирования инженерно-геодезических работ ПК-7.1/Зн5 Принципы составления проектно-сметной документации, сметные нормы и расценки на геодезические работы, структуру технического задания Уметь: ПК-7.1/Ум1 Выбирать оптимальные методы и средства для выполнения изысканий ПК-7.1/Ум3 Разрабатывать проект производства геодезических работ (ППГР), определять трудоемкость и стоимость этапов, составлять календарный график Владеть: ПК-7.1/Нв1 Навыками использования геоинформационных систем (ГИС) для анализа района строительства и подготовки планов ПК-7.1/Нв3 Навыками технологического проектирования, выбора оптимального состава оборудования и численности бригад для выполнения поставленной задачи ИДК ПК-7.2 Руководит полевыми и камеральными инженерно-геодезическими работами Знать: ПК-7.2/Зн1 Нормативные документы и стандарты, регулирующие инженерно-геодезические изыскания ПК-7.2/Зн2 Методы и технологии планирования инженерно-геодезических работ ПК-7.2/Зн5 Основы организации труда в геодезическом производстве, принципы логистики и снабжения полевых партий Уметь: ПК-7.2/Ум1 Выбирать оптимальные методы и средства для выполнения изысканий

			ПК-7.2/Ум3 Планировать потребность в расходных материалах, транспорте, ГСМ, организовывать доставку бригад на объект и их быт Владеть: ПК-7.2/Нв1 Навыками использования геоинформационных систем (ГИС) для анализа района строительства и подготовки планов ПК-7.2/Нв3 Навыками оперативного планирования и перераспределения ресурсов в зависимости от производственной ситуации ИДК ПК-7.3 Готовит технический отчет о выполненных инженерно-геодезических работах Знать: ПК-7.3/Зн1 Требования к содержанию и оформлению технических отчетов по инженерно-геодезическим изысканиям согласно нормативам ПК-7.3/Зн4 Структуру и требования к составлению технического отчета по итогам инженерно-геодезических изысканий согласно нормативным документам Уметь: ПК-7.3/Ум1 Систематизировать и обрабатывать полученные геодезические данные ПК-7.3/Ум3 Систематизировать полевые и камеральные материалы, формулировать выводы и рекомендации по результатам работ, оформлять графическую часть Владеть: ПК-7.3/Нв1 Навыками использования программного обеспечения для обработки и визуализации геодезических данных ПК-7.3/Нв3 Навыками написания текстовых разделов отчета, составления пояснительных записок и итоговых каталогов координат и высот ИДК ПК-7.4 Организует производство инженерно-геодезические работы Знать: ПК-7.4/Зн1 Организационные принципы и этапы производства инженерно-геодезических работ ПК-7.4/Зн4 Требования охраны труда и техники безопасности при производстве геодезических работ в различных условиях (городская застройка, трассы, горная местность) ПК-7.4/Зн6 Специальные методы прикладной геодезии, применяемые для решения инженерно-геодезических задач Уметь: ПК-7.4/Ум1 Обеспечивать соблюдение нормативных требований и стандартов качества

			ПК-7.4/Ум3 Осуществлять постановку задач исполнителям (полевым бригадам), проводить текущий контроль соблюдения технологии и техники безопасности ПК-7.4/Ум5 Применять специальные методы и средства прикладнойгеодезии в процессе проектирования и выполнения инженерно-геодезических работ Владеть: ПК-7.4/Нв1 Инструментами контроля качества инженерно-геодезических работ ПК-7.4/Нв3 Навыками руководства малой группой (бригадой), распределения обязанностей между членами бригады (наблюдатель, реечник, водитель) ПК-7.4/Нв5 Навыкам применения специальных методов и средствприкладной геодезии в процессе выполнения инженерно-геодезических работ ИДК ПК-7.5 Разрабатывает мероприятия для повышения эффективности и качества выполнения инженерно-геодезических работ Знать: ПК-7.5/Зн1 Современные методы и технологии повышения точности и надежности геодезических измерений ПК-7.5/Зн2 Принципы внедрения инновационных ГИС-технологий и автоматизации процессов ПК-7.5/Зн5 Передовой отечественный и зарубежный опыт в области производства геодезических работ, методы нормирования труда Уметь: ПК-7.5/Ум1 Разрабатывать и внедрять мероприятия по оптимизации работ и снижению затрат ПК-7.5/Ум3 Анализировать производственные показатели, выявлять узкие места в технологической цепочке, предлагать рационализаторские предложения Владеть: ПК-7.5/Нв1 Навыками применения современных программных средств для автоматизации и контроля качества ПК-7.5/Нв2 Инструментами анализа и визуализации данных для принятия управленческих решений ПК-7.5/Нв4 Методиками внедрения нового оборудования и программного обеспечения, проведения хронометража рабочих процессов и обучения персонала

	Базовый	ИДК ПК-7.1 Планирует инженерно-геодезические работы Знать: ПК-7.1/Зн1 Нормативные документы и стандарты, регулирующие инженерно-геодезические изыскания ПК-7.1/Зн2 Методы и технологии планирования инженерно-геодезических работ ПК-7.1/Зн5 Принципы составления проектно-сметной документации, сметные нормы и расценки на геодезические работы, структуру технического задания Уметь: ПК-7.1/Ум1 Выбирать оптимальные методы и средства для выполнения изысканий ПК-7.1/Ум3 Разрабатывать проект производства геодезических работ (ППГР), определять трудоемкость и стоимость этапов, составлять календарный график ИДК ПК-7.2 Руководит полевыми и камеральными инженерно-геодезическими работами Знать: ПК-7.2/Зн1 Нормативные документы и стандарты, регулирующие инженерно-геодезические изыскания ПК-7.2/Зн2 Методы и технологии планирования инженерно-геодезических работ ПК-7.2/Зн5 Основы организации труда в геодезическом производстве, принципы логистики и снабжения полевых партий Уметь: ПК-7.2/Ум1 Выбирать оптимальные методы и средства для выполнения изысканий ПК-7.2/Ум3 Планировать потребность в расходных материалах, транспорте, ГСМ, организовывать доставку бригад на объект и их быт ИДК ПК-7.3 Готовит технический отчет о выполненных инженерно-геодезических работах Знать: ПК-7.3/Зн1 Требования к содержанию и оформлению технических отчетов по инженерно-геодезическим изысканиям согласно нормативам ПК-7.3/Зн4 Структуру и требования к составлению технического отчета по итогам инженерно-геодезических изысканий согласно нормативным документам Уметь: ПК-7.3/Ум1 Систематизировать и обрабатывать полученные геодезические данные ПК-7.3/Ум3 Систематизировать полевые и камеральные материалы, формулировать выводы и рекомендации по результатам работ, оформлять графическую часть

		ИДК ПК-7.4 Организует производство инженерно-геодезические работы Знать: ПК-7.4/Зн1 Организационные принципы и этапы производства инженерно-геодезических работ ПК-7.4/Зн4 Требования охраны труда и техники безопасности при производстве геодезических работ в различных условиях (городская застройка, трассы, горная местность) ПК-7.4/Зн6 Специальные методы прикладной геодезии, применяемые для решения инженерно-геодезических задач Уметь: ПК-7.4/Ум1 Обеспечивать соблюдение нормативных требований и стандартов качества ПК-7.4/Ум3 Осуществлять постановку задач исполнителям (полевым бригадам), проводить текущий контроль соблюдения технологии и техники безопасности ПК-7.4/Ум5 Применять специальные методы и средства прикладнойгеодезии в процессе проектирования и выполнения инженерно-геодезических работ ИДК ПК-7.5 Разрабатывает мероприятия для повышения эффективности и качества выполнения инженерно-геодезических работ Знать: ПК-7.5/Зн1 Современные методы и технологии повышения точности и надежности геодезических измерений ПК-7.5/Зн2 Принципы внедрения инновационных ГИС-технологий и автоматизации процессов ПК-7.5/Зн5 Передовой отечественный и зарубежный опыт в области производства геодезических работ, методы нормирования труда Уметь: ПК-7.5/Ум1 Разрабатывать и внедрять мероприятия по оптимизации работ и снижению затрат ПК-7.5/Ум3 Анализировать производственные показатели, выявлять узкие места в технологической цепочке, предлагать рационализаторские предложения

	Пороговый	ИДК ПК-7.1 Планирует инженерно-геодезические работы Знать: ПК-7.1/Зн1 Нормативные документы и стандарты, регулирующие инженерно-геодезические изыскания ПК-7.1/Зн2 Методы и технологии планирования инженерно-геодезических работ ПК-7.1/Зн5 Принципы составления проектно-сметной документации, сметные нормы и расценки на геодезические работы, структуру технического задания ИДК ПК-7.2 Руководит полевыми и камеральными инженерно-геодезическими работами Знать: ПК-7.2/Зн1 Нормативные документы и стандарты, регулирующие инженерно-геодезические изыскания ПК-7.2/Зн2 Методы и технологии планирования инженерно-геодезических работ ПК-7.2/Зн5 Основы организации труда в геодезическом производстве, принципы логистики и снабжения полевых партий ИДК ПК-7.3 Готовит технический отчет о выполненных инженерно-геодезических работах Знать: ПК-7.3/Зн1 Требования к содержанию и оформлению технических отчетов по инженерно-геодезическим изысканиям согласно нормативам ПК-7.3/Зн4 Структуру и требования к составлению технического отчета по итогам инженерно-геодезических изысканий согласно нормативным документам ИДК ПК-7.4 Организует производство инженерно-геодезические работы Знать: ПК-7.4/Зн1 Организационные принципы и этапы производства инженерно-геодезических работ ПК-7.4/Зн4 Требования охраны труда и техники безопасности при производстве геодезических работ в различных условиях (городская застройка, трассы, горная местность) ПК-7.4/Зн6 Специальные методы прикладной геодезии, применяемые для решения инженерно-геодезических задач

		ИДК ПК-7.5 Разрабатывает мероприятия для повышения эффективности и качества выполнения инженерно-геодезических работ Знать: ПК-7.5/Зн1 Современные методы и технологии повышения точности и надежности геодезических измерений ПК-7.5/Зн2 Принципы внедрения инновационных ГИС-технологий и автоматизации процессов ПК-7.5/Зн5 Передовой отечественный и зарубежный опыт в области производства геодезических работ, методы нормирования труда
ПК-10 Управление производственно-технологическими процессами, организация и управление проектами геодезических работ	Повышенный	ИДК ПК-10.1 Организует и управляет проектами производства геодезических работ по созданию, поддержанию и развитию государственной координатной основы Знать: ПК-10.1/Зн1 Принципы организации и управления технологическими процессами и проектами геодезических работ Уметь: ПК-10.1/Ум1 Применять полученные знания для организации геодезических работ и управлении производственно-технологическими процессами ПК-10.1/Ум10 Разрабатывать технические проекты на создание (реконструкцию) геодезических сетей, организовывать полевые и камеральные работы на объектах федерального значения Владеть: ПК-10.1/Нв1 Навыками организации и управления технологическими процессами и проектами геодезических работ ИДК ПК-10.2 Руководит персоналом подразделения Знать: ПК-10.2/Зн1 Принципы организации и управления персоналом Уметь: ПК-10.2/Ум1 Применять полученные знания для организации геодезических работ и управлении производственно-технологическими процессами Владеть: ПК-10.2/Нв1 Навыками организации и управления персоналом

		ИДК ПК-10.3 Совершенствует производственно-технологическим процессом создания, поддержания и развития государственной координатной основы Знать: ПК-10.3/Зн1 Принципы организации и управления технологическими процессами создания, поддержания и развития государственной координатной основы Уметь: ПК-10.3/Ум1 Применять полученные знания для организации геодезических работ и управлении производственно-технологическими процессами Владеть: ПК-10.3/Нв1 Навыками организации и управления технологическими процессами создания, поддержания и развития государственной координатной основы ПК-10.3/Нв2 Навыками применения современных геоинформационных технологий и автоматизации геодезических процессов
	Базовый	ИДК ПК-10.1 Организует и управляет проектами производства геодезических работ по созданию, поддержанию и развитию государственной координатной основы Знать: ПК-10.1/Зн1 Принципы организации и управления технологическими процессами и проектами геодезических работ Уметь: ПК-10.1/Ум1 Применять полученные знания для организации геодезических работ и управлении производственно-технологическими процессами ПК-10.1/Ум10 Разрабатывать технические проекты на создание (реконструкцию) геодезических сетей, организовывать полевые и камеральные работы на объектах федерального значения ИДК ПК-10.2 Руководит персоналом подразделения Знать: ПК-10.2/Зн1 Принципы организации и управления персоналом Уметь: ПК-10.2/Ум1 Применять полученные знания для организации геодезических работ и управлении производственно-технологическими процессами

		ИДК ПК-10.3 Совершенствует производственно-технологическим процессом создания, поддержания и развития государственной координатной основы Знать: ПК-10.3/Зн1 Принципы организации и управления технологическими процессами создания, поддержания и развития государственной координатной основы Уметь: ПК-10.3/Ум1 Применять полученные знания для организации геодезических работ и управлении производственно-технологическими процессами
	Пороговый	ИДК ПК-10.1 Организует и управляет проектами производства геодезических работ по созданию, поддержанию и развитию государственной координатной основы Знать: ПК-10.1/Зн1 Принципы организации и управления технологическими процессами и проектами геодезических работ ИДК ПК-10.2 Руководит персоналом подразделения Знать: ПК-10.2/Зн1 Принципы организации и управления персоналом ИДК ПК-10.3 Совершенствует производственно-технологическим процессом создания, поддержания и развития государственной координатной основы Знать: ПК-10.3/Зн1 Принципы организации и управления технологическими процессами создания, поддержания и развития государственной координатной основы

3. Шкала оценивания

Оценка	Критерии оценивания (перечень сформированных ИДК/ЗУВ)

Отлично	ОПК-1.1 Демонстрирует навыки физического и программного моделирования отдельных фрагментов процесса выбора оптимального варианта для конкретных условий ОПК-1.1/Зн1 Геометрические и физические основы высшей геодезии и точностные ограничения пространственных, линейно-угловых и высотных сетей ОПК-1.1/Зн11 Основные принципы физического и математического (цифрового) моделирования рельефа и ситуации местности, методы выбора оптимальных схем построения геодезического обоснования и производства измерений в зависимости от заданных условий (рельефа, застройки, требуемой точности) ОПК-1.1/Зн12 Способы построения космических геодезических сетей ОПК-1.1/Ум1 Объяснять и доказывать с помощью математических методов качественных связей между изменениями геометрических и физических геодезических величин ОПК-1.1/Ум11 Моделировать отдельные фрагменты геодезических работ (например, построение профиля трассы, оценка точности запроектированного хода) с использованием специализированного программного обеспечения или аналитических методов для обоснования выбора оптимального решения ОПК-1.1/Ум12 Создавать проект геодезического построения ОПК-1.1/Нв1 Аналитическими и численными методами решения научно-технических задач геодезии с применением вычислительной техники, применять методы учёта во времени геодинамических процессов ОПК-1.1/Нв2 Способами априорной оценки точности геодезических построений ОПК-1.1/Нв7 Навыками сравнительного анализа вариантов технологических схем (тахеометрическая съемка, спутниковые методы, нивелирование) путем моделирования их применения в конкретных топографических условиях ОПК-3.1 Демонстрирует умение самостоятельно искать, анализировать и отбирать необходимую информацию, организовывать, преобразовывать, сохранять и передавать ее ОПК-3.1/Зн1 Основное назначение и методы создания геодезических сетей ОПК-3.1/Зн3 Номенклатуру и источники получения геопространственной информации ОПК-3.1/Ум1 Создавать проекты геодезических сетей различного назначения ОПК-3.1/Ум3 Осуществлять поиск исходных топографо-геодезических данных (пункты ГГС, картматериалы), производить их анализ на предмет актуальности и пригодности для использования ОПК-3.1/Нв1 Навыками камеральной обработки измерений, уравнивания различных геодезических сетей, их оценки точности ОПК-3.1/Нв3 Навыками работы с каталогами координат и высот геодезических пунктов, методами систематизации полевых журналов и ведомостей, способами организации цифрового архива результатов геодезических измерений

		ОПК-1.2 Использует фундаментальные знания для решения задач профессиональной деятельности в области геодезии ОПК-1.2/Зн1 Методы и задачи высшей геодезии как науки, занимающейся определением формы и размеров Земли, её внешнего гравитационного поля и их изменений во времени, геодезические системы координат и высот, их исторические реализации ОПК-1.2/Зн11 Задачи, решаемые геометрическим и динамическим методами космической геодезии ОПК-1.2/Зн2 Алгоритмы уравнивания геодезических сетей ОПК-1.2/Ум1 Обрабатывать и производить оценку точности высокоточного геометрического нивелирования и применяемых методов решения прикладных задач высшей геодезии ОПК-1.2/Ум10 Вычислять невозмущённую эфемериду ИСЗ и определять элементы предварительной орбиты ИСЗ ОПК-1.2/Ум9 Применять знания для решения практических задач: определения положения точек местности, вычисления координат и высот, оценки точности результатов геодезических измерений ОПК-1.2/Нв1 Выполнением и обработкой геодезических измерений в геодезических сетях ОПК-1.2/Нв8 Методикой решения прямых и обратных геодезических задач, способами обработки угловых, линейных и высотных измерений с использованием фундаментальных геодезических знаний ОПК-1.2/Нв9 Владеть методикой реализации общего динамического и геометрического методов космической геодезии ОПК-3.2 Анализирует внутреннюю логику научного знания ОПК-3.2/Зн1 Состав геодезической проектной документации ОПК-3.2/Зн3 Логику развития геодезических знаний от простых визуальных методов до современных спутниковых технологий и лазерного сканирования, причинно-следственные связи между развитием техники и методами получения информации о Земле ОПК-3.2/Ум1 Выполнять весь комплекс полевых и камеральных геодезических и аэрофотосъёмочных изыскательских работ ОПК-3.2/Ум3 Анализировать методики геодезических работ, выявляя логическую последовательность этапов получения конечного продукта (карты, плана, модели), обосновывать необходимость каждого этапа ОПК-3.2/Нв1 Навыками разработки проектной продукции ОПК-3.2/Нв3 Навыками критического анализа устоявшихся методик и пониманием научной основы внедрения новых технологий в геодезическое производство

		ОПК-1.3 Анализирует причины снижения качества технологических процессов и предлагает эффективные способы повышения качества производства работ при выполнении различных технологических операций ОПК-1.3/Зн1 Теоретические положения в основе современной геодезии, практические ограничения на теоретические выводы и основы геометрии в пространстве и сфероидической геодезии на эллипсоиде ОПК-1.3/Зн2 Основные этапы и последовательность выполнения полевых и камеральных топографо-геодезических и аэрофотосъёмочных работ ОПК-1.3/Зн8 Основные источники погрешностей при производстве геодезических работ (инструментальные, внешней среды, методические, человеческий фактор) и нормативные требования к точности создания планов и карт ОПК-1.3/Ум1 Оценивать и выводить количественные связи между изменениями геометрических и физических геодезических величин, обрабатывать и анализировать современные геодезические измерения ОПК-1.3/Ум7 Анализировать результаты полевых и камеральных работ, выявлять причины возникновения невязок и грубых ошибок, оценивать влияние каждого этапа технологического процесса на итоговое качество геопространственных данных ОПК-1.3/Нв1 Методами количественного и качественного анализа геодезических данных для выявления геодинамических процессов ОПК-1.3/Нв2 Навыками сбора, обработки геодезической информации и проектирования геодезических построений ОПК-1.3/Нв7 Методами контроля качества (полевой контроль, инструментальные проверки, математическая обработка) и способами корректировки технологического процесса (дополнительные измерения, выбор более точных приборов, редуцирование) для обеспечения заданной точности
		ОПК-3.3 Анализирует комплекс современных проблем человека, науки и техники, общества и культуры ОПК-3.3/Зн1 Основное назначение и методы создания геодезических сетей ОПК-3.3/Зн3 Роль геодезической информации в решении глобальных проблем человечества (изменение климата, мониторинг природных ресурсов, урбанизация, управление территориями) ОПК-3.3/Ум1 Создавать проекты геодезических сетей различного назначения ОПК-3.3/Ум3 Анализировать влияние результатов геодезической деятельности (наличие точных карт, систем навигации, кадастровых данных) на социально-экономическое развитие регионов и безопасность жизнедеятельности ОПК-3.3/Нв1 Навыками использования средств вычислительной техники для математической обработки результатов полевых геодезических измерений ОПК-3.3/Нв3 Навыками оценки социальной значимости геодезических проектов, пониманием места профессии в современной научно-технической и культурной среде

		ОПК-1.4 Демонстрирует навыки использования современных инструментов и методов планирования и контроля проектов, связанных с осложнениями, возникающими при производстве работ ОПК-1.4/Зн1 Основные принципы решения задач математической геодезии на плоскости, на сфероиде и в пространстве ОПК-1.4/Зн11 Знать способы наблюдений ИСЗ и используемую для этого аппаратуру ОПК-1.4/Зн9 Современные методы планирования геодезических работ и типовые осложнения при полевых работах (погодные условия, плохая видимость и т.д.) ОПК-1.4/Ум1 Преобразовывать математические координаты и анализировать научно-техническую литературу ОПК-1.4/Ум11 Уметь выполнять математическую обработку наблюдений ИСЗ ОПК-1.4/Ум9 Разрабатывать проект производства геодезических работ с учетом возможных рисков и осложнений, выбирать резервные методы измерений ОПК-1.4/Нв1 Специализированной научной, производственной и профессиональной терминологией ОПК-1.4/Нв10 Владеть способами уравнивания космических геодезических построений ОПК-1.4/Нв8 Навыками оперативной корректировки плана работ при возникновении непредвиденных обстоятельств, используя современные средства связи, навигации и мобильные геоинформационные системы для контроля полевых бригад
		ОПК-3.4 Обосновывает свою мировоззренческую и социальную позицию и применяет приобретенные знания в областях, не связанных с профессиональной деятельностью ОПК-3.4/Зн1 Особенности построения различных видов геодезических сетей, характеристики их точности ОПК-3.4/Зн3 Основы пространственного мышления и картографической грамотности как части общей культуры человека ОПК-3.4/Ум1 Выполнять предрасчет необходимой точность создания геодезических сетей для аэрокосмических и наземных фотограмметрических съемок ОПК-3.4/Ум3 Использовать навыки чтения карт, ориентирования на местности, работы с навигационными приложениями и геосервисами в повседневной жизни (туризм, краеведение, urban-исследования) ОПК-3.4/Нв1 Навыками сбора и обработки информации ОПК-3.4/Нв3 Навыками популяризации геодезических знаний, способностью объяснить ценность геопространственных данных для широкой аудитории

ОПК-3.5 Определяет основные направления развития инновационных технологий в геодезии и дистанционном зондировании
ОПК-3.5/Зн1 Содержание мероприятий для реализации и воплощения проекта в жизнь
ОПК-3.5/Зн3 Современные тенденции развития геодезического приборостроения и технологии обработки данных
ОПК-3.5/Ум1 Применять современные информационные технологии для обработки геодезической информации
ОПК-3.5/Ум3 Анализировать технические характеристики современных геодезических приборов и программных комплексов, определять области их наиболее эффективного применения для сбора и обработки пространственных данных
ОПК-3.5/Нв1 Навыками проектирования геодезического обеспечения инженерно-геодезических сетей
ОПК-3.5/Нв3 Навыками мониторинга рынка инновационных решений в области геодезии, способностью выделять перспективные технологии для внедрения в практику

ОПК-3.6 Оценивает инновационные риски
ОПК-3.6/Зн1 Теоретические основы обработки результатов измерений как одной величины, так и геодезических сетей
ОПК-3.6/Зн3 Факторы риска при внедрении нового оборудования и программного обеспечения (высокая стоимость, необходимость переобучения персонала, возможные сбои, совместимость с существующими форматами данных)
ОПК-3.6/Ум1 Анализировать результаты геодезических измерений
ОПК-3.6/Ум3 Сопоставлять потенциальные выгоды от внедрения инноваций (повышение производительности, точности) с возможными техническими и экономическими рисками для конкретного производства
ОПК-3.6/Нв1 Навыками анализа результатов геодезических измерений, уравнивания и оценки точности геодезических построений, являющихся объектами профессиональной деятельности
ОПК-3.6/Нв3 Методами экспертной оценки эффективности и безопасности применения инновационных геодезических технологий на начальных этапах их внедрения

ОПК-3.7 Владеет навыками разработки инновационных подходов в конкретных технологиях с помощью АРМ
ОПК-3.7/Зн1 Систему, структуру алгоритмов для расчёта проектного решения в области геодезического обеспечения инженерной геодезии
ОПК-3.7/Зн3 Функциональные возможности автоматизированных рабочих мест (АРМ) геодезиста для автоматизации полевых измерений и камеральной обработки, включая написание скриптов и макросов
ОПК-3.7/Ум1 Применять современные алгоритмы обработки результатов геодезических измерений и проведения статистического анализа информации
ОПК-3.7/Ум3 Настраивать и адаптировать стандартное программное обеспечение под конкретные условия решаемой задачи для оптимизации технологического процесса
ОПК-3.7/Нв1 Навыками обработки геодезической информации с целью предрасчета точности
ОПК-3.7/Нв3 Навыками создания автоматизированных алгоритмов обработки геодезических данных, позволяющих сократить время и минимизировать ошибки при выполнении рутинных операций

		ОПК-3.8 Обрабатывает результаты научно-исследовательской, практической технической деятельности используя информационные ресурсы и использует полученную информацию для принятия решений в профессиональной деятельности ОПК-3.8/Зн1 Знает алгоритмы уравнивания геодезических сетей ОПК-3.8/Зн3 Принципы организации баз геоданных, методы статистической обработки результатов измерений ОПК-3.8/Ум1 Применять алгоритмы предрасчета точности и проектирования геодезических построений ОПК-3.8/Ум3 Обрабатывать массивы полевых данных (журналы, треки, облака точек) с использованием современного ПО, выполнять их визуализацию, создавать цифровые модели местности и картографические материалы ОПК-3.8/Нв1 Проектирования геодезических сетей ОПК-3.8/Нв3 Навыками интерпретации обработанных геодезических данных, выявления закономерностей и аномалий (например, в результатах деформационного мониторинга) для принятия обоснованных технических решений ПК-3.1 Создает специальные планово-высотные сети спутниковыми и наземными методами ПК-3.1/Зн19 Методики построения геодезических сетей сгущения и съемочного обоснования (полигонометрия, триангуляция, нивелирование, спутниковые определения), требования к закладке центров и точности измерений ПК-3.1/Ум12 Выполнять рекогносцировку местности, производить полевые измерения спутниковой аппаратурой и электронными тахеометрами для создания планово-высотного обоснования ПК-3.1/Нв11 Навыками уравнивания результатов измерений планово-высотных сетей и оценки точности полученных координат пунктов ПК-6.1 Организует работы по поверке (калибровке) средств измерений в подразделении ПК-6.1/Зн1 Нормативные и методические документы, регламентирующие вопросы поверки (калибровки) средств измерений ПК-6.1/Зн3 Методики и средства поверки (калибровки) средств измерений ПК-6.1/Зн4 Методы хранения, эксплуатации, транспортировки и проверки специальных геодезических инструментов ПК-6.1/Ум1 Определять необходимость разработки методик поверки (калибровки) ПК-6.1/Ум2 Составлять графики поверки (калибровки) средств измерений ПК-6.1/Ум4 Хранить, транспортировать и поверять специальные геодезические инструменты ПК-6.1/Нв1 Навыками разработка нормативных документов на проведение поверки (калибровки) средств измерений и навыками их проведения ПК-6.1/Нв2 Навыками контроля состояния средств поверки и калибровки ПК-6.1/Нв3 Навыками эксплуатации и применения специальных геодезических инструментов

		ПК-7.1 Планирует инженерно-геодезические работы ПК-7.1/Зн1 Нормативные документы и стандарты, регулирующие инженерно-геодезические изыскания ПК-7.1/Зн2 Методы и технологии планирования инженерно-геодезических работ ПК-7.1/Зн5 Принципы составления проектно-сметной документации, сметные нормы и расценки на геодезические работы, структуру технического задания ПК-7.1/Ум1 Выбирать оптимальные методы и средства для выполнения изысканий ПК-7.1/Ум3 Разрабатывать проект производства геодезических работ (ППГР), определять трудоемкость и стоимость этапов, составлять календарный график ПК-7.1/Нв1 Навыками использования геоинформационных систем (ГИС) для анализа района строительства и подготовки планов ПК-7.1/Нв3 Навыками технологического проектирования, выбора оптимального состава оборудования и численности бригад для выполнения поставленной задачи ПК-10.1 Организует и управляет проектами производства геодезических работ по созданию, поддержанию и развитию государственной координатной основы ПК-10.1/Зн1 Принципы организации и управления технологическими процессами и проектами геодезических работ ПК-10.1/Ум1 Применять полученные знания для организации геодезических работ и управлении производственно-технологическими процессами ПК-10.1/Ум10 Разрабатывать технические проекты на создание (реконструкцию) геодезических сетей, организовывать полевые и камеральные работы на объектах федерального значения ПК-10.1/Нв1 Навыками организации и управления технологическими процессами и проектами геодезических работ ПК-3.2 Определяет планово-высотные координаты точек местности и промплощадок, а также элементов строительных конструкций инженерных сооружений и технологического оборудования наземными и спутниковыми методами ПК-3.2/Зн17 Методы топографической съемки (тахеометрическая, мензульная, спутниковая), методы выноса осей сооружений и исполнительной съемки ПК-3.2/Ум14 Производить съемку ситуации и рельефа, определять координаты характерных точек зданий и сооружений, выполнять разбивочные работы ПК-3.2/Нв11 Техникой работы с геодезическими приборами (тахеометр, теодолит, нивелир) для определения координат и высот объектов на местности

		ПК-7.2 Руководит полевыми и камеральными инженерно-геодезическими работами ПК-7.2/Зн1 Нормативные документы и стандарты, регулирующие инженерно-геодезические изыскания ПК-7.2/Зн2 Методы и технологии планирования инженерно-геодезических работ ПК-7.2/Зн5 Основы организации труда в геодезическом производстве, принципы логистики и снабжения полевых партий ПК-7.2/Ум1 Выбирать оптимальные методы и средства для выполнения изысканий ПК-7.2/Ум3 Планировать потребность в расходных материалах, транспорте, ГСМ, организовывать доставку бригад на объект и их быт ПК-7.2/Нв1 Навыками использования геоинформационных систем (ГИС) для анализа района строительства и подготовки планов ПК-7.2/Нв3 Навыками оперативного планирования и перераспределения ресурсов в зависимости от производственной ситуации ПК-10.2 Руководит персоналом подразделения ПК-10.2/Зн1 Принципы организации и управления персоналом ПК-10.2/Ум1 Применять полученные знания для организации геодезических работ и управлении производственно-технологическими процессами ПК-10.2/Нв1 Навыками организации и управления персоналом ПК-3.3 Создает высокоточную планово-высотную сеть для проведения деформационного мониторинга зданий, сооружений и технологического оборудования ПК-3.3/Зн11 Специфику построения опорных и деформационных сетей на промышленных площадках, требования к стабильности исходных пунктов и точности измерений ПК-3.3/Ум8 Проектировать схемы размещения деформационных марок и опорных знаков, выбирать оптимальные методы измерений (высокоточное нивелирование, линейно-угловые построения) ПК-3.3/Нв8 Методиками закладки глубинных реперов и стенных марок, обеспечивающих долговременную сохранность и стабильность геодезической основы ПК-7.3 Готовит технический отчет о выполненных инженерно-геодезических работах ПК-7.3/Зн1 Требования к содержанию и оформлению технических отчетов по инженерно-геодезическим изысканиям согласно нормативам ПК-7.3/Зн4 Структуру и требования к составлению технического отчета по итогам инженерно-геодезических изысканий согласно нормативным документам ПК-7.3/Ум1 Систематизировать и обрабатывать полученные геодезические данные ПК-7.3/Ум3 Систематизировать полевые и камеральные материалы, формулировать выводы и рекомендации по результатам работ, оформлять графическую часть ПК-7.3/Нв1 Навыками использования программного обеспечения для обработки и визуализации геодезических данных ПК-7.3/Нв3 Навыками написания текстовых разделов отчета, составления пояснительных записок и итоговых каталогов координат и высот

		ПК-10.3 Совершенствует производственно-технологическим процессом создания, поддержания и развития государственной координатной основы ПК-10.3/Зн1 Принципы организации и управления технологическими процессами создания, поддержания и развития государственной координатной основы ПК-10.3/Ум1 Применять полученные знания для организации геодезических работ и управлении производственно-технологическими процессами ПК-10.3/Нв1 Навыками организации и управления технологическими процессами создания, поддержания и развития государственной координатной основы ПК-10.3/Нв2 Навыками применения современных геоинформационных технологий и автоматизации геодезических процессов ПК-3.4 Проводит деформационный мониторинг природных объектов, сооружений и технологического оборудования ПК-3.4/Зн10 Цикличность и методику проведения наблюдений за осадками, сдвигами и кренами, методы обработки результатов мониторинга ПК-3.4/Ум9 Выполнять полевые измерения (нивелирование марок, измерения горизонтальных смещений), фиксировать трещины и другие визуальные признаки деформаций ПК-3.4/Нв9 Навыками составления ведомостей результатов наблюдений, построения графиков осадок во времени и выявления скоростей деформационных процессов ПК-7.4 Организует производство инженерно-геодезические работы ПК-7.4/Зн1 Организационные принципы и этапы производства инженерно-геодезических работ ПК-7.4/Зн4 Требования охраны труда и техники безопасности при производстве геодезических работ в различных условиях (городская застройка, трассы, горная местность) ПК-7.4/Зн6 Специальные методы прикладной геодезии, применяемые для решения инженерно-геодезических задач ПК-7.4/Ум1 Обеспечивать соблюдение нормативных требований и стандартов качества ПК-7.4/Ум3 Осуществлять постановку задач исполнителям (полевым бригадам), проводить текущий контроль соблюдения технологии и техники безопасности ПК-7.4/Ум5 Применять специальные методы и средства прикладнойгеодезии в процессе проектирования и выполнения инженерно-геодезических работ ПК-7.4/Нв1 Инструментами контроля качества инженерно-геодезических работ ПК-7.4/Нв3 Навыками руководства малой группой (бригадой), распределения обязанностей между членами бригады (наблюдатель, реечник, водитель) ПК-7.4/Нв5 Навыкам применения специальных методов и средствприкладной геодезии в процессе выполнения инженерно-геодезических работ

		ПК-3.5 Выполняет инженерно-геодезические работы на объектах капитального строительства, в том числе особо опасных, технически сложных и уникальных объектах, а также монтажа и эксплуатации технологического оборудования ПК-3.5/Зн3 Принципы применения геоинформационных технологий и современных спутниковых систем позиционирования (GNSS) в инженерно-геодезических работах на объектах капитального строительства ПК-3.5/Ум3 Использовать программные средства ГИС и спутниковые технологии для сбора, обработки и анализа геопространственных данных ПК-3.5/Нв3 Навыками создания и ведения геоинформационных систем, обеспечивающих интеграцию и визуализацию данных инженерно-геодезических изысканий ПК-7.5 Разрабатывает мероприятия для повышения эффективности и качества выполнения инженерно-геодезических работ ПК-7.5/Зн1 Современные методы и технологии повышения точности и надежности геодезических измерений ПК-7.5/Зн2 Принципы внедрения инновационных ГИС-технологий и автоматизации процессов ПК-7.5/Зн5 Передовой отечественный и зарубежный опыт в области производства геодезических работ, методы нормирования труда ПК-7.5/Ум1 Разрабатывать и внедрять мероприятия по оптимизации работ и снижению затрат ПК-7.5/Ум3 Анализировать производственные показатели, выявлять узкие места в технологической цепочке, предлагать рационализаторские предложения ПК-7.5/Нв1 Навыками применения современных программных средств для автоматизации и контроля качества ПК-7.5/Нв2 Инструментами анализа и визуализации данных для принятия управленческих решений ПК-7.5/Нв4 Методиками внедрения нового оборудования и программного обеспечения, проведения хронометража рабочих процессов и обучения персонала ПК-3.6 Выполняет геодезическое обеспечение гидрографических работ для строительства и эксплуатации линейных и площадных сооружений в районах рек, морей, озер и водохранилищ ПК-3.6/Зн3 Основы применения геоинформационных технологий для обеспечения геодезических работ в районах рек, морей, озер и водохранилищ ПК-3.6/Ум3 Выполнять сбор, обработку и интеграцию геопространственных данных гидрографических съемок с использованием ГИС-программ ПК-3.6/Нв3 Навыками работы с современными геоинформационными технологиями для создания, редактирования и визуализации тематических слоёв гидрографических данных

	ПК-3.7 Выполняет инженерно-геодезические работы на объектах культурного наследия ПК-3.7/Зн3 Основы применения геоинформационных технологий и цифровых методов (3D-сканирование, фотограмметрия, лазерное сканирование) для документации, анализа и сохранения объектов культурного наследия ПК-3.7/Ум3 Использовать программные средства ГИС и специализированное ПО для создания, обработки и визуализации цифровых моделей и геопривязанных данных объектов культурного наследия ПК-3.7/Нв3 Навыками интеграции результатов геодезических измерений в геоинформационные системы для комплексного управления информацией об объектах культурного наследия, включая подготовку 3D-моделей и тематических карт для реставрационных и исследовательских работ ПК-3.8 Выполняет камеральную обработку материалов инженерно-геодезических работ, подготовка и составление технических отчетов о выполненных инженерно-геодезических работах ПК-3.8/Зн3 Принципы и методы камеральной обработки геодезических данных с использованием геоинформационных технологий, включая стандарты форматов пространственных данных ПК-3.8/Ум3 Выполнять обработку и интеграцию геодезических измерений в ГИС-программных комплексах ПК-3.8/Нв3 Навыками работы с современными ГИС-инструментами и специализированным ПО (например, ТИМ КРЕДО) для камеральной обработки инженерно-геодезических данных
Хорошо	ОПК-1.1 Демонстрирует навыки физического и программного моделирования отдельных фрагментов процесса выбора оптимального варианта для конкретных условий ОПК-1.1/Зн1 Геометрические и физические основы высшей геодезии и точностные ограничения пространственных, линейно-угловых и высотных сетей ОПК-1.1/Зн11 Основные принципы физического и математического (цифрового) моделирования рельефа и ситуации местности, методы выбора оптимальных схем построения геодезического обоснования и производства измерений в зависимости от заданных условий (рельефа, застройки, требуемой точности) ОПК-1.1/Зн12 Способы построения космических геодезических сетей ОПК-1.1/Ум1 Объяснять и доказывать с помощью математических методов качественных связей между изменениями геометрических и физических геодезических величин ОПК-1.1/Ум11 Моделировать отдельные фрагменты геодезических работ (например, построение профиля трассы, оценка точности запроектированного хода) с использованием специализированного программного обеспечения или аналитических методов для обоснования выбора оптимального решения ОПК-1.1/Ум12 Создавать проект геодезического построения

		ОПК-3.1 Демонстрирует умение самостоятельно искать, анализировать и отбирать необходимую информацию, организовывать, преобразовывать, сохранять и передавать ее ОПК-3.1/Зн1 Основное назначение и методы создания геодезических сетей ОПК-3.1/Зн3 Номенклатуру и источники получения геопространственной информации ОПК-3.1/Ум1 Создавать проекты геодезических сетей различного назначения ОПК-3.1/Ум3 Осуществлять поиск исходных топографо-геодезических данных (пункты ГГС, картматериалы), производить их анализ на предмет актуальности и пригодности для использования ОПК-1.2 Использует фундаментальные знания для решения задач профессиональной деятельности в области геодезии ОПК-1.2/Зн1 Методы и задачи высшей геодезии как науки, занимающейся определением формы и размеров Земли, её внешнего гравитационного поля и их изменений во времени, геодезические системы координат и высот, их исторические реализации ОПК-1.2/Зн11 Задачи, решаемые геометрическим и динамическим методами космической геодезии ОПК-1.2/Зн2 Алгоритмы уравнивания геодезических сетей ОПК-1.2/Ум1 Обрабатывать и производить оценку точности высокоточного геометрического нивелирования и применяемых методов решения прикладных задач высшей геодезии ОПК-1.2/Ум10 Вычислять невозмущённую эфемериду ИСЗ и определять элементы предварительной орбиты ИСЗ ОПК-1.2/Ум9 Применять знания для решения практических задач: определения положения точек местности, вычисления координат и высот, оценки точности результатов геодезических измерений ОПК-3.2 Анализирует внутреннюю логику научного знания ОПК-3.2/Зн1 Состав геодезической проектной документации ОПК-3.2/Зн3 Логику развития геодезических знаний от простых визуальных методов до современных спутниковых технологий и лазерного сканирования, причинно-следственные связи между развитием техники и методами получения информации о Земле ОПК-3.2/Ум1 Выполнять весь комплекс полевых и камеральных геодезических и аэрофотосъёмочных изыскательских работ ОПК-3.2/Ум3 Анализировать методики геодезических работ, выявляя логическую последовательность этапов получения конечного продукта (карты, плана, модели), обосновывать необходимость каждого этапа

ОПК-1.3 Анализирует причины снижения качества технологических процессов и предлагает эффективные способы повышения качества производства работ при выполнении различных технологических операций
ОПК-1.3/Зн1 Теоретические положения в основе современной геодезии, практические ограничения на теоретические выводы и основы геометрии в пространстве и сфероидической геодезии на эллипсоиде
ОПК-1.3/Зн2 Основные этапы и последовательность выполнения полевых и камеральных топографо-геодезических и аэрофотосъёмочных работ
ОПК-1.3/Зн8 Основные источники погрешностей при производстве геодезических работ (инструментальные, внешней среды, методические, человеческий фактор) и нормативные требования к точности создания планов и карт
ОПК-1.3/Ум1 Оценивать и выводить количественные связи между изменениями геометрических и физических геодезических величин, обрабатывать и анализировать современные геодезические измерения
ОПК-1.3/Ум7 Анализировать результаты полевых и камеральных работ, выявлять причины возникновения невязок и грубых ошибок, оценивать влияние каждого этапа технологического процесса на итоговое качество геопространственных данных

ОПК-3.3 Анализирует комплекс современных проблем человека, науки и техники, общества и культуры
ОПК-3.3/Зн1 Основное назначение и методы создания геодезических сетей
ОПК-3.3/Зн3 Роль геодезической информации в решении глобальных проблем человечества (изменение климата, мониторинг природных ресурсов, урбанизация, управление территориями)
ОПК-3.3/Ум1 Создавать проекты геодезических сетей различного назначения
ОПК-3.3/Ум3 Анализировать влияние результатов геодезической деятельности (наличие точных карт, систем навигации, кадастровых данных) на социально-экономическое развитие регионов и безопасность жизнедеятельности

ОПК-1.4 Демонстрирует навыки использования современных инструментов и методов планирования и контроля проектов, связанных с осложнениями, возникающими при производстве работ
ОПК-1.4/Зн1 Основные принципы решения задач математической геодезии на плоскости, на сфероиде и в пространстве
ОПК-1.4/Зн11 Знать способы наблюдений ИСЗ и используемую для этого аппаратуру
ОПК-1.4/Зн9 Современные методы планирования геодезических работ и типовые осложнения при полевых работах (погодные условия, плохая видимость и т.д.)
ОПК-1.4/Ум1 Преобразовывать математические координаты и анализировать научно-техническую литературу
ОПК-1.4/Ум11 Уметь выполнять математическую обработку наблюдений ИСЗ
ОПК-1.4/Ум9 Разрабатывать проект производства геодезических работ с учетом возможных рисков и осложнений, выбирать резервные методы измерений

		ОПК-3.4 Обосновывает свою мировоззренческую и социальную позицию и применяет приобретенные знания в областях, не связанных с профессиональной деятельностью ОПК-3.4/Зн1 Особенности построения различных видов геодезических сетей, характеристики их точности ОПК-3.4/Зн3 Основы пространственного мышления и картографической грамотности как части общей культуры человека ОПК-3.4/Ум1 Выполнять предрасчет необходимой точность создания геодезических сетей для аэрокосмических и наземных фотограмметрических съемок ОПК-3.4/Ум3 Использовать навыки чтения карт, ориентирования на местности, работы с навигационными приложениями и геосервисами в повседневной жизни (туризм, краеведение, urban-исследования) ОПК-3.5 Определяет основные направления развития инновационных технологий в геодезии и дистанционном зондировании ОПК-3.5/Зн1 Содержание мероприятий для реализации и воплощения проекта в жизнь ОПК-3.5/Зн3 Современные тенденции развития геодезического приборостроения и технологии обработки данных ОПК-3.5/Ум1 Применять современные информационные технологии для обработки геодезической информации ОПК-3.5/Ум3 Анализировать технические характеристики современных геодезических приборов и программных комплексов, определять области их наиболее эффективного применения для сбора и обработки пространственных данных ОПК-3.6 Оценивает инновационные риски ОПК-3.6/Зн1 Теоретические основы обработки результатов измерений как одной величины, так и геодезических сетей ОПК-3.6/Зн3 Факторы риска при внедрении нового оборудования и программного обеспечения (высокая стоимость, необходимость переобучения персонала, возможные сбои, совместимость с существующими форматами данных) ОПК-3.6/Ум1 Анализировать результаты геодезических измерений ОПК-3.6/Ум3 Сопоставлять потенциальные выгоды от внедрения инноваций (повышение производительности, точности) с возможными техническими и экономическими рисками для конкретного производства ОПК-3.7 Владеет навыками разработки инновационных подходов в конкретных технологиях с помощью АРМ ОПК-3.7/Зн1 Систему, структуру алгоритмов для расчёта проектного решения в области геодезического обеспечения инженерной геодезии ОПК-3.7/Зн3 Функциональные возможности автоматизированных рабочих мест (АРМ) геодезиста для автоматизации полевых измерений и камеральной обработки, включая написание скриптов и макросов ОПК-3.7/Ум1 Применять современные алгоритмы обработки результатов геодезических измерений и проведения статистического анализа информации ОПК-3.7/Ум3 Настраивать и адаптировать стандартное программное обеспечение под конкретные условия решаемой задачи для оптимизации технологического процесса

		ОПК-3.8 Обрабатывает результаты научно-исследовательской, практической технической деятельности используя информационные ресурсы и использует полученную информацию для принятия решений в профессиональной деятельности ОПК-3.8/Зн1 Знает алгоритмы уравнивания геодезических сетей ОПК-3.8/Зн3 Принципы организации баз геоданных, методы статистической обработки результатов измерений ОПК-3.8/Ум1 Применять алгоритмы предрасчета точности и проектирования геодезических построений ОПК-3.8/Ум3 Обрабатывать массивы полевых данных (журналы, треки, облака точек) с использованием современного ПО, выполнять их визуализацию, создавать цифровые модели местности и картографические материалы ПК-3.1 Создает специальные планово-высотные сети спутниковыми и наземными методами ПК-3.1/Зн19 Методики построения геодезических сетей сгущения и съемочного обоснования (полигонометрия, триангуляция, нивелирование, спутниковые определения), требования к закладке центров и точности измерений ПК-3.1/Ум12 Выполнять рекогносцировку местности, производить полевые измерения спутниковой аппаратурой и электронными тахеометрами для создания планово-высотного обоснования ПК-6.1 Организует работы по поверке (калибровке) средств измерений в подразделении ПК-6.1/Зн1 Нормативные и методические документы, регламентирующие вопросы поверки (калибровки) средств измерений ПК-6.1/Зн3 Методики и средства поверки (калибровки) средств измерений ПК-6.1/Зн4 Методы хранения, эксплуатации, транспортировки и проверки специальных геодезических инструментов ПК-6.1/Ум1 Определять необходимость разработки методик поверки (калибровки) ПК-6.1/Ум2 Составлять графики поверки (калибровки) средств измерений ПК-6.1/Ум4 Хранить, транспортировать и поверять специальные геодезические инструменты ПК-7.1 Планирует инженерно-геодезические работы ПК-7.1/Зн1 Нормативные документы и стандарты, регулирующие инженерно-геодезические изыскания ПК-7.1/Зн2 Методы и технологии планирования инженерно-геодезических работ ПК-7.1/Зн5 Принципы составления проектно-сметной документации, сметные нормы и расценки на геодезические работы, структуру технического задания ПК-7.1/Ум1 Выбирать оптимальные методы и средства для выполнения изысканий ПК-7.1/Ум3 Разрабатывать проект производства геодезических работ (ППГР), определять трудоемкость и стоимость этапов, составлять календарный график

		ПК-10.1 Организует и управляет проектами производства геодезических работ по созданию, поддержанию и развитию государственной координатной основы ПК-10.1/Зн1 Принципы организации и управления технологическими процессами и проектами геодезических работ ПК-10.1/Ум1 Применять полученные знания для организации геодезических работ и управлении производственно-технологическими процессами ПК-10.1/Ум10 Разрабатывать технические проекты на создание (реконструкцию) геодезических сетей, организовывать полевые и камеральные работы на объектах федерального значения ПК-3.2 Определяет планово-высотные координаты точек местности и промплощадок, а также элементов строительных конструкций инженерных сооружений и технологического оборудования наземными и спутниковыми методами ПК-3.2/Зн17 Методы топографической съемки (тахеометрическая, мензульная, спутниковая), методы выноса осей сооружений и исполнительной съемки ПК-3.2/Ум14 Производить съемку ситуации и рельефа, определять координаты характерных точек зданий и сооружений, выполнять разбивочные работы ПК-7.2 Руководит полевыми и камеральными инженерно-геодезическими работами ПК-7.2/Зн1 Нормативные документы и стандарты, регулирующие инженерно-геодезические изыскания ПК-7.2/Зн2 Методы и технологии планирования инженерно-геодезических работ ПК-7.2/Зн5 Основы организации труда в геодезическом производстве, принципы логистики и снабжения полевых партий ПК-7.2/Ум1 Выбирать оптимальные методы и средства для выполнения изысканий ПК-7.2/Ум3 Планировать потребность в расходных материалах, транспорте, ГСМ, организовывать доставку бригад на объект и их быт ПК-10.2 Руководит персоналом подразделения ПК-10.2/Зн1 Принципы организации и управления персоналом ПК-10.2/Ум1 Применять полученные знания для организации геодезических работ и управлении производственно-технологическими процессами ПК-3.3 Создает высокоточную планово-высотную сеть для проведения деформационного мониторинга зданий, сооружений и технологического оборудования ПК-3.3/Зн11 Специфику построения опорных и деформационных сетей на промышленных площадках, требования к стабильности исходных пунктов и точности измерений ПК-3.3/Ум8 Проектировать схемы размещения деформационных марок и опорных знаков, выбирать оптимальные методы измерений (высокоточное нивелирование, линейно-угловые построения)

		ПК-7.3 Готовит технический отчет о выполненных инженерно-геодезических работах ПК-7.3/Зн1 Требования к содержанию и оформлению технических отчетов по инженерно-геодезическим изысканиям согласно нормативам ПК-7.3/Зн4 Структуру и требования к составлению технического отчета по итогам инженерно-геодезических изысканий согласно нормативным документам ПК-7.3/Ум1 Систематизировать и обрабатывать полученные геодезические данные ПК-7.3/Ум3 Систематизировать полевые и камеральные материалы, формулировать выводы и рекомендации по результатам работ, оформлять графическую часть ПК-10.3 Совершенствует производственно-технологическим процессом создания, поддержания и развития государственной координатной основы ПК-10.3/Зн1 Принципы организации и управления технологическими процессами создания, поддержания и развития государственной координатной основы ПК-10.3/Ум1 Применять полученные знания для организации геодезических работ и управлении производственно-технологическими процессами ПК-3.4 Проводит деформационный мониторинг природных объектов, сооружений и технологического оборудования ПК-3.4/Зн10 Цикличность и методику проведения наблюдений за осадками, сдвигами и кренами, методы обработки результатов мониторинга ПК-3.4/Ум9 Выполнять полевые измерения (нивелирование марок, измерения горизонтальных смещений), фиксировать трещины и другие визуальные признаки деформаций ПК-7.4 Организует производство инженерно-геодезические работы ПК-7.4/Зн1 Организационные принципы и этапы производства инженерно-геодезических работ ПК-7.4/Зн4 Требования охраны труда и техники безопасности при производстве геодезических работ в различных условиях (городская застройка, трассы, горная местность) ПК-7.4/Зн6 Специальные методы прикладной геодезии, применяемые для решения инженерно-геодезических задач ПК-7.4/Ум1 Обеспечивать соблюдение нормативных требований и стандартов качества ПК-7.4/Ум3 Осуществлять постановку задач исполнителям (полевым бригадам), проводить текущий контроль соблюдения технологии и техники безопасности ПК-7.4/Ум5 Применять специальные методы и средства прикладнойгеодезии в процессе проектирования и выполнения инженерно-геодезических работ ПК-3.5 Выполняет инженерно-геодезические работы на объектах капитального строительства, в том числе особо опасных, технически сложных и уникальных объектах, а также монтажа и эксплуатации технологического оборудования ПК-3.5/Зн3 Принципы применения геоинформационных технологий и современных спутниковых систем позиционирования (GNSS) в инженерно-геодезических работах на объектах капитального строительства ПК-3.5/Ум3 Использовать программные средства ГИС и спутниковые технологии для сбора, обработки и анализа геопространственных данных

	ПК-7.5 Разрабатывает мероприятия для повышения эффективности и качества выполнения инженерно-геодезических работ ПК-7.5/Зн1 Современные методы и технологии повышения точности и надежности геодезических измерений ПК-7.5/Зн2 Принципы внедрения инновационных ГИС-технологий и автоматизации процессов ПК-7.5/Зн5 Передовой отечественный и зарубежный опыт в области производства геодезических работ, методы нормирования труда ПК-7.5/Ум1 Разрабатывать и внедрять мероприятия по оптимизации работ и снижению затрат ПК-7.5/Ум3 Анализировать производственные показатели, выявлять узкие места в технологической цепочке, предлагать рационализаторские предложения ПК-3.6 Выполняет геодезическое обеспечение гидрографических работ для строительства и эксплуатации линейных и площадных сооружений в районах рек, морей, озер и водохранилищ ПК-3.6/Зн3 Основы применения геоинформационных технологий для обеспечения геодезических работ в районах рек, морей, озер и водохранилищ ПК-3.6/Ум3 Выполнять сбор, обработку и интеграцию геопространственных данных гидрографических съемок с использованием ГИС-программ ПК-3.7 Выполняет инженерно-геодезические работы на объектах культурного наследия ПК-3.7/Зн3 Основы применения геоинформационных технологий и цифровых методов (3D-сканирование, фотограмметрия, лазерное сканирование) для документации, анализа и сохранения объектов культурного наследия ПК-3.7/Ум3 Использовать программные средства ГИС и специализированное ПО для создания, обработки и визуализации цифровых моделей и геопривязанных данных объектов культурного наследия ПК-3.8 Выполняет камеральную обработку материалов инженерно-геодезических работ, подготовка и составление технических отчетов о выполненных инженерно-геодезических работах ПК-3.8/Зн3 Принципы и методы камеральной обработки геодезических данных с использованием геоинформационных технологий, включая стандарты форматов пространственных данных ПК-3.8/Ум3 Выполнять обработку и интеграцию геодезических измерений в ГИС-программных комплексах
Удовлетворительно	ОПК-1.1 Демонстрирует навыки физического и программного моделирования отдельных фрагментов процесса выбора оптимального варианта для конкретных условий ОПК-1.1/Зн1 Геометрические и физические основы высшей геодезии и точностные ограничения пространственных, линейно-угловых и высотных сетей ОПК-1.1/Зн11 Основные принципы физического и математического (цифрового) моделирования рельефа и ситуации местности, методы выбора оптимальных схем построения геодезического обоснования и производства измерений в зависимости от заданных условий (рельефа, застройки, требуемой точности) ОПК-1.1/Зн12 Способы построения космических геодезических сетей

		ОПК-3.1 Демонстрирует умение самостоятельно искать, анализировать и отбирать необходимую информацию, организовывать, преобразовывать, сохранять и передавать ее ОПК-3.1/Зн1 Основное назначение и методы создания геодезических сетей ОПК-3.1/Зн3 Номенклатуру и источники получения геопространственной информации ОПК-1.2 Использует фундаментальные знания для решения задач профессиональной деятельности в области геодезии ОПК-1.2/Зн1 Методы и задачи высшей геодезии как науки, занимающейся определением формы и размеров Земли, её внешнего гравитационного поля и их изменений во времени, геодезические системы координат и высот, их исторические реализации ОПК-1.2/Зн11 Задачи, решаемые геометрическим и динамическим методами космической геодезии ОПК-1.2/Зн2 Алгоритмы уравнивания геодезических сетей ОПК-3.2 Анализирует внутреннюю логику научного знания ОПК-3.2/Зн1 Состав геодезической проектной документации ОПК-3.2/Зн3 Логику развития геодезических знаний от простых визуальных методов до современных спутниковых технологий и лазерного сканирования, причинно-следственные связи между развитием техники и методами получения информации о Земле ОПК-1.3 Анализирует причины снижения качества технологических процессов и предлагает эффективные способы повышения качества производства работ при выполнении различных технологических операций ОПК-1.3/Зн1 Теоретические положения в основе современной геодезии, практические ограничения на теоретические выводы и основы геометрии в пространстве и сфероидической геодезии на эллипсоиде ОПК-1.3/Зн2 Основные этапы и последовательность выполнения полевых и камеральных топографо-геодезических и аэрофотосъёмочных работ ОПК-1.3/Зн8 Основные источники погрешностей при производстве геодезических работ (инструментальные, внешней среды, методические, человеческий фактор) и нормативные требования к точности создания планов и карт ОПК-3.3 Анализирует комплекс современных проблем человека, науки и техники, общества и культуры ОПК-3.3/Зн1 Основное назначение и методы создания геодезических сетей ОПК-3.3/Зн3 Роль геодезической информации в решении глобальных проблем человечества (изменение климата, мониторинг природных ресурсов, урбанизация, управление территориями) ОПК-1.4 Демонстрирует навыки использования современных инструментов и методов планирования и контроля проектов, связанных с осложнениями, возникающими при производстве работ ОПК-1.4/Зн1 Основные принципы решения задач математической геодезии на плоскости, на сфероиде и в пространстве ОПК-1.4/Зн11 Знать способы наблюдений ИСЗ и используемую для этого аппаратуру ОПК-1.4/Зн9 Современные методы планирования геодезических работ и типовые осложнения при полевых работах (погодные условия, плохая видимость и т.д.)

		ОПК-3.4 Обосновывает свою мировоззренческую и социальную позицию и применяет приобретенные знания в областях, не связанных с профессиональной деятельностью ОПК-3.4/Зн1 Особенности построения различных видов геодезических сетей, характеристики их точности ОПК-3.4/Зн3 Основы пространственного мышления и картографической грамотности как части общей культуры человека ОПК-3.5 Определяет основные направления развития инновационных технологий в геодезии и дистанционном зондировании ОПК-3.5/Зн1 Содержание мероприятий для реализации и воплощения проекта в жизнь ОПК-3.5/Зн3 Современные тенденции развития геодезического приборостроения и технологии обработки данных ОПК-3.6 Оценивает инновационные риски ОПК-3.6/Зн1 Теоретические основы обработки результатов измерений как одной величины, так и геодезических сетей ОПК-3.6/Зн3 Факторы риска при внедрении нового оборудования и программного обеспечения (высокая стоимость, необходимость переобучения персонала, возможные сбои, совместимость с существующими форматами данных) ОПК-3.7 Владеет навыками разработки инновационных подходов в конкретных технологиях с помощью АРМ ОПК-3.7/Зн1 Систему, структуру алгоритмов для расчёта проектного решения в области геодезического обеспечения инженерной геодезии ОПК-3.7/Зн3 Функциональные возможности автоматизированных рабочих мест (АРМ) геодезиста для автоматизации полевых измерений и камеральной обработки, включая написание скриптов и макросов ОПК-3.8 Обрабатывает результаты научно-исследовательской, практической технической деятельности используя информационные ресурсы и использует полученную информацию для принятия решений в профессиональной деятельности ОПК-3.8/Зн1 Знает алгоритмы уравнивания геодезических сетей ОПК-3.8/Зн3 Принципы организации баз геоданных, методы статистической обработки результатов измерений ПК-3.1 Создает специальные планово-высотные сети спутниковыми и наземными методами ПК-3.1/Зн19 Методики построения геодезических сетей сгущения и съемочного обоснования (полигонометрия, триангуляция, нивелирование, спутниковые определения), требования к закладке центров и точности измерений ПК-6.1 Организует работы по поверке (калибровке) средств измерений в подразделении ПК-6.1/Зн1 Нормативные и методические документы, регламентирующие вопросы поверки (калибровки) средств измерений ПК-6.1/Зн3 Методики и средства поверки (калибровки) средств измерений ПК-6.1/Зн4 Методы хранения, эксплуатации, транспортировки и проверки специальных геодезических инструментов

		ПК-7.1 Планирует инженерно-геодезические работы ПК-7.1/Зн1 Нормативные документы и стандарты, регулирующие инженерно-геодезические изыскания ПК-7.1/Зн2 Методы и технологии планирования инженерно-геодезических работ ПК-7.1/Зн5 Принципы составления проектно-сметной документации, сметные нормы и расценки на геодезические работы, структуру технического задания ПК-10.1 Организует и управляет проектами производства геодезических работ по созданию, поддержанию и развитию государственной координатной основы ПК-10.1/Зн1 Принципы организации и управления технологическими процессами и проектами геодезических работ ПК-3.2 Определяет планово-высотные координаты точек местности и промплощадок, а также элементов строительных конструкций инженерных сооружений и технологического оборудования наземными и спутниковыми методами ПК-3.2/Зн17 Методы топографической съемки (тахеометрическая, мензульная, спутниковая), методы выноса осей сооружений и исполнительной съемки ПК-7.2 Руководит полевыми и камеральными инженерно-геодезическими работами ПК-7.2/Зн1 Нормативные документы и стандарты, регулирующие инженерно-геодезические изыскания ПК-7.2/Зн2 Методы и технологии планирования инженерно-геодезических работ ПК-7.2/Зн5 Основы организации труда в геодезическом производстве, принципы логистики и снабжения полевых партий ПК-10.2 Руководит персоналом подразделения ПК-10.2/Зн1 Принципы организации и управления персоналом ПК-3.3 Создает высокоточную планово-высотную сеть для проведения деформационного мониторинга зданий, сооружений и технологического оборудования ПК-3.3/Зн11 Специфику построения опорных и деформационных сетей на промышленных площадках, требования к стабильности исходных пунктов и точности измерений ПК-7.3 Готовит технический отчет о выполненных инженерно-геодезических работах ПК-7.3/Зн1 Требования к содержанию и оформлению технических отчетов по инженерно-геодезическим изысканиям согласно нормативам ПК-7.3/Зн4 Структуру и требования к составлению технического отчета по итогам инженерно-геодезических изысканий согласно нормативным документам ПК-10.3 Совершенствует производственно-технологическим процессом создания, поддержания и развития государственной координатной основы ПК-10.3/Зн1 Принципы организации и управления технологическими процессами создания, поддержания и развития государственной координатной основы ПК-3.4 Проводит деформационный мониторинг природных объектов, сооружений и технологического оборудования ПК-3.4/Зн10 Цикличность и методику проведения наблюдений за осадками, сдвигами и кренами, методы обработки результатов мониторинга

	ПК-7.4 Организует производство инженерно-геодезические работы ПК-7.4/Зн1 Организационные принципы и этапы производства инженерно-геодезических работ ПК-7.4/Зн4 Требования охраны труда и техники безопасности при производстве геодезических работ в различных условиях (городская застройка, трассы, горная местность) ПК-7.4/Зн6 Специальные методы прикладной геодезии, применяемые для решения инженерно-геодезических задач ПК-3.5 Выполняет инженерно-геодезические работы на объектах капитального строительства, в том числе особо опасных, технически сложных и уникальных объектах, а также монтажа и эксплуатации технологического оборудования ПК-3.5/Зн3 Принципы применения геоинформационных технологий и современных спутниковых систем позиционирования (GNSS) в инженерно-геодезических работах на объектах капитального строительства ПК-7.5 Разрабатывает мероприятия для повышения эффективности и качества выполнения инженерно-геодезических работ ПК-7.5/Зн1 Современные методы и технологии повышения точности и надежности геодезических измерений ПК-7.5/Зн2 Принципы внедрения инновационных ГИС-технологий и автоматизации процессов ПК-7.5/Зн5 Передовой отечественный и зарубежный опыт в области производства геодезических работ, методы нормирования труда ПК-3.6 Выполняет геодезическое обеспечение гидрографических работ для строительства и эксплуатации линейных и площадных сооружений в районах рек, морей, озер и водохранилищ ПК-3.6/Зн3 Основы применения геоинформационных технологий для обеспечения геодезических работ в районах рек, морей, озер и водохранилищ ПК-3.7 Выполняет инженерно-геодезические работы на объектах культурного наследия ПК-3.7/Зн3 Основы применения геоинформационных технологий и цифровых методов (3D-сканирование, фотограмметрия, лазерное сканирование) для документации, анализа и сохранения объектов культурного наследия ПК-3.8 Выполняет камеральную обработку материалов инженерно-геодезических работ, подготовка и составление технических отчетов о выполненных инженерно-геодезических работах ПК-3.8/Зн3 Принципы и методы камеральной обработки геодезических данных с использованием геоинформационных технологий, включая стандарты форматов пространственных данных
Неудовле-творительно	Результаты обучения не сформированы на достаточном уровне

4. Контрольные мероприятия по дисциплине

Вид контроля	Форма контроля/Оценочное средство
Текущий контроль	Выполнение раздела курсовой работы/проекта Расчетно-графическая работа
Промежуточная аттестация	Контрольная работа Курсовая работа Экзамен

№ п/п	Наименование раздела	Контролируемые ИДК	Вид контроля/ используемые оценочные материалы	
			Текущий	Промежут. аттестация
1	Общие сведения по геодезии	ОПК-1.1 ОПК-1.2 ОПК-1.3 ОПК-1.4	Расчетно-графическая работа	Курсовая работа Экзамен
2	Геодезические измерения на местности	ОПК-3.1 ОПК-3.2 ОПК-3.3 ОПК-3.4 ОПК-3.5 ОПК-3.6 ОПК-3.7 ОПК-3.8	Выполнение раздела курсовой работы/проекта Расчетно-графическая работа	Курсовая работа Экзамен
3	Методы создания геодезического обоснования съемки	ПК-3.1 ПК-3.2 ПК-3.3 ПК-3.4 ПК-3.5 ПК-3.6 ПК-3.7 ПК-3.8	Выполнение раздела курсовой работы/проекта	Курсовая работа Экзамен
4	Крупномасштабные топографические съемки	ПК-6.1	Выполнение раздела курсовой работы/проекта	Курсовая работа Экзамен
5	Геодезическая основа: развитие высотных сетей сгущения	ПК-7.1 ПК-7.2 ПК-7.3 ПК-7.4 ПК-7.5	Расчетно-графическая работа	Курсовая работа Экзамен
6	Геодезическая основа: развитие плановых сетей сгущения	ПК-7.1 ПК-7.2 ПК-7.3 ПК-7.4 ПК-7.5	Расчетно-графическая работа	Курсовая работа Экзамен
7	Создание геодезического обоснования для крупномасштабных топографических съемок	ПК-10.1 ПК-10.2 ПК-10.3	Выполнение раздела курсовой работы/проекта	Курсовая работа Экзамен

5. Порядок проведения промежуточной аттестации

Порядок проведения промежуточной аттестации регламентируется локальными нормативными актами Университета:

- Положением о формах, периодичности, порядке текущего контроля успеваемости и промежуточной аттестации обучающихся по основным образовательным программам высшего образования – программам бакалавриата, программам специалитета, программам магистратуры в федеральном государственном бюджетном образовательном учреждении высшего образования «Московский государственный университет геодезии и картографии», п.6 «Организация и проведение промежуточной аттестации».
- Положением о порядке осуществления образовательного процесса, проведения текущего контроля успеваемости и промежуточной аттестации обучающихся с применением электронного обучения и дистанционных образовательных технологий в федеральном государственном бюджетном образовательном учреждении высшего образования «Московский государственный университет геодезии и картографии», п.8 «Проведение промежуточной аттестации с применением ЭО и ДОТ».

Промежуточная аттестация: Экзамен, 1-я летняя сессия.

Список тем (теоретических вопросов) для подготовки к экзамену выдаётся студентам заранее. Накануне экзамена проводится также консультация, на которой рассматриваются практические задания, которые будут в экзаменационных билетах. Количество вопросов и

заданий в билете также определяется экзаменатором и объявляется на консультации. Обычно 3 (2 вопроса и 1 задание) или 2 (1 вопрос и 1 задание). Возможно также содержание в билетах только теоретических вопросов. На экзамене обучающийся вытягивает билет и готовится отвечать на него в течение часа, по истечении которого экзаменатор вызывает отвечать обучающихся по очереди согласно порядку, в котором они тянули билеты. Если обучающийся отказывается отвечать после того, как его вызвали, ему выставляется оценка "неудовлетворительно". Такая же оценка выставляется, если обучающемуся невозможно зачесть ответ ни на один вопрос/задание его экзаменационного билета. Оценка "отлично" выставляется, если засчитаны все ответы. "Хорошо" – если один ответ не зачтён. "Удовлетворительно" – если не зачтены два ответа из трёх. В последнем случае, если в билете лишь 2 вопроса/задания, 3-ий задаётся экзаменатором после ответов обучающимся на оба вопроса/задания экзаменационного билета (вопрос берётся из списка тем для подготовки к экзамену). Также экзаменатор может задать наводящий вопрос по теме ответа в случае, если затрудняется в его оценке (зачесть / не зачесть). При проведении оценивания в ходе промежуточной аттестации преподаватель может учитывать результаты текущего контроля.

Промежуточная аттестация: Экзамен, 2-я летняя сессия.

Список тем (теоретических вопросов) для подготовки к экзамену выдаётся студентам заранее. Накануне экзамена проводится также консультация, на которой рассматриваются практические задания, которые будут в экзаменационных билетах. Количество вопросов и заданий в билете также определяется экзаменатором и объявляется на консультации. Обычно 3 (2 вопроса и 1 задание) или 2 (1 вопрос и 1 задание). Возможно также содержание в билетах только теоретических вопросов. На экзамене обучающийся вытягивает билет и готовится отвечать на него в течение часа, по истечении которого экзаменатор вызывает отвечать обучающихся по очереди согласно порядку, в котором они тянули билеты. Если обучающийся отказывается отвечать после того, как его вызвали, ему выставляется оценка "неудовлетворительно". Такая же оценка выставляется, если обучающемуся невозможно зачесть ответ ни на один вопрос/задание его экзаменационного билета. Оценка "отлично" выставляется, если засчитаны все ответы. "Хорошо" – если один ответ не зачтён. "Удовлетворительно" – если не зачтены два ответа из трёх. В последнем случае, если в билете лишь 2 вопроса/задания, 3-ий задаётся экзаменатором после ответов обучающимся на оба вопроса/задания экзаменационного билета (вопрос берётся из списка тем для подготовки к экзамену). Также экзаменатор может задать наводящий вопрос по теме ответа в случае, если затрудняется в его оценке (зачесть / не зачесть). При проведении оценивания в ходе промежуточной аттестации преподаватель может учитывать результаты текущего контроля.

Промежуточная аттестация: Курсовая работа, 2-я летняя сессия.

Оценка за курсовую работу выставляется по итогам её выполнения и последующей её публичной защиты, в рамках которой обучающийся сообщает что как было им сделано, что получено и отвечает на вопросы по выполненной работе как преподавателя, так и других обучающихся. На усмотрение преподавателя оценка "удовлетворительно" за курсовую работу может быть выставлена по итогам её выполнения без публичной защиты.

6. Оценочные материалы текущего контроля

Раздел 1. Общие сведения по геодезии

Контролируемые ИДК: ОПК-1.1 ОПК-1.2 ОПК-1.3 ОПК-1.4

Тема 1.1. Предмет геодезии

Форма контроля/оценочное средство: Расчетно-графическая работа

Вопросы/Задания:

1. Пользуясь линейным масштабом карты, определить расстояния между точками, указанными на карте М 1:10000

2. Определить те же расстояния, пользуясь поперечным масштабом
3. Определить длину участка с наибольшим уклоном и величину уклона

Тема 1.2. Топографические карты

Форма контроля/оценочное средство: Расчетно-графическая работа

Вопросы/Задания:

1. Что называется азимутом линии?
2. В каких пределах изменяется румб?
3. Измерить дирекционные углы направлений.

Тема 1.3. Начальные сведения из теории ошибок измерений

Форма контроля/оценочное средство: Расчетно-графическая работа

Вопросы/Задания:

1. Перечислить критерии точности, используемые при оценке точности ряда многократных измерений.
2. Каким свойством обладают уклонения от среднего арифметического?
3. Перечислите свойства случайных ошибок.

Раздел 2. Геодезические измерения на местности

Контролируемые ИДК: ОПК-3.1 ОПК-3.2 ОПК-3.3 ОПК-3.4 ОПК-3.5 ОПК-3.6 ОПК-3.7 ОПК-3.8

Тема 2.1. Геометрическое нивелирование

Форма контроля/оценочное средство: Расчетно-графическая работа

Вопросы/Задания:

1. В чем разница между трубами внешнего и внутреннего фокусирования?
2. Какому условию должны удовлетворять нивелиры любой конструкции?
3. . Вычислить горизонт инструмента по известному отсчету по рейке, установленной в задней точке с известной высотой.

Тема 2.2. Изучение угломерных инструментов

Форма контроля/оценочное средство: Выполнение раздела курсовой работы/проекта

Вопросы/Задания:

1. Принцип измерения горизонтального угла.
2. Перечислить основные геометрические условия, которым должен удовлетворять теодолит любой конструкции.
3. Как оцифрован вертикальный круг теодолита 3Т5КП?
4. Выполнить процедуру ориентирования лимба.
5. Выполнить процедуру центрирования, горизонтирования теодолита.

Раздел 3. Методы создания геодезического обоснования съемки

Контролируемые ИДК: ПК-3.1 ПК-3.2 ПК-3.3 ПК-3.4 ПК-3.5 ПК-3.6 ПК-3.7 ПК-3.8

Тема 3.1. Съемочное обоснование – тахеометрический ход

Форма контроля/оценочное средство: Выполнение раздела курсовой работы/проекта

Вопросы/Задания:

1. Определить коллимационную ошибку.
2. Выполнить измерение горизонтального угла полным приемом.
3. Как выполняется измерение горизонтального угла теодолитом 2Т30П?
4. Перечислите поверки основных геометрических условий теодолита.

Раздел 4. Крупномасштабные топографические съемки
Контролируемые ИДК: ПК-6.1

Тема 4.1. Тахеометрическая съемка

Форма контроля/оценочное средство: Выполнение раздела курсовой работы/проекта

Вопросы/Задания:

1. Что такое полярная система координат, как она реализуется в процессе измерений при топографической съемке?
2. Существуют ли контроли полевых измерений в топографической съемке?
3. Укажите ошибки абриса.

Раздел 5. Геодезическая основа: развитие высотных сетей сгущения
Контролируемые ИДК: ПК-7.1 ПК-7.2 ПК-7.3 ПК-7.4 ПК-7.5

Тема 5.1. Нивелирование III класса

Форма контроля/оценочное средство: Расчетно-графическая работа

Вопросы/Задания:

1. Указать недостатки и ошибки схемы нивелирного хода

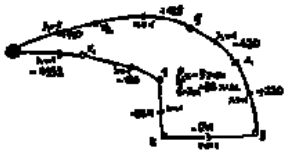

Раздел 6. Геодезическая основа: развитие плановых сетей сгущения
Контролируемые ИДК: ПК-7.1 ПК-7.2 ПК-7.3 ПК-7.4 ПК-7.5

Тема 6.1. Привязочные работы в полигонометрии 4 класса и 1 разряда

Форма контроля/оценочное средство: Расчетно-графическая работа

Вопросы/Задания:

1. Как на местности организовать работы по снесению координат с вершины знака на землю?
2. Расскажите о способах контроля угловых измерений при решении многократной обратной засечки.
3. Опишите принципиальное решение задачи Ганзена.

Раздел 7. Создание геодезического обоснования для крупномасштабных топографических съемок
Контролируемые ИДК: ПК-10.1 ПК-10.2 ПК-10.3

Тема 7.1. Проект обоснования съемки М 1:5000

Форма контроля/оценочное средство: Выполнение раздела курсовой работы/проекта

Вопросы/Задания:

1. Определите географические координаты листа карты М 1:25000 с указанной номенклатурой.
2. Укажите номенклатуры листов М 1: 5000, попадающие на лист карты М 1:25000 с указанной номенклатурой
3. Рассчитайте количество маршрутов фотографирования на территорию проектируемых геодезических работ для указанных: масштаба фотографирования, процентов продольного и поперечного перекрытия аэрофотоснимков

7. Оценочные материалы промежуточной аттестации

1-я летняя сессия, Экзамен

Контролируемые ИДК: ОПК-1.1 ОПК-3.1 ОПК-1.2 ОПК-3.2 ОПК-1.3 ОПК-3.3 ОПК-1.4 ОПК-3.4 ОПК-3.5 ОПК-3.6 ОПК-3.7 ОПК-3.8 ПК-3.1 ПК-6.1 ПК-7.1 ПК-10.1 ПК-3.2 ПК-7.2 ПК-10.2 ПК-3.3 ПК-7.3 ПК-10.3 ПК-3.4 ПК-7.4 ПК-3.5 ПК-7.5 ПК-3.6 ПК-3.7 ПК-3.8

Вопросы/Задания:

23. 3. Вычислить склонение магнитной стрелки δ, если истинный азимут Аи = 61° ′, Ам = 67° (ответ представить в виде цифры, размерность "угловые градусы" не указывать, точку в конце ответа не ставить).

24. В основу разграфки топографических карт в РФ положен лист карты масштаба... (указать представить в виде численного масштаба, например, 1:10000, точку в конце ответа не ставить).

25. Вертикальными углами являются

1. Угол наклона
2. Зенитное расстояние
3. Угол поля зрения

26. Для ослабления влияния угла наклона оси вращения зрительной трубы теодолита на величину измеренного угла необходимо выполнять измерения при двух положениях… (ответ представить в виде одного слова, слово написать со строчной (маленькой) буквы в родительном падеже, в конце ответа точку не ставить).

27. Для ослабления остаточного влияния невыполнения главного условия нивелира выполняют

1. Нивелирование вперед
2. Нивелирование из середины
3. Последовательное нивелирование
4. Тригонометрическое нивелирование

28. Как называется погрешность равная углу отличия от перпендикулярности визирной оси и оси вращения зрительной трубы теодолита называется...(ответ представить в виде двух слов в именительном падеже, первое слово написать со строчной (маленькой) буквы, использовать понятие погрешности, в конце ответа точку не ставить).

29. Как называется устройство, которое автоматически приводит визирную ось зрительной трубы нивелира или отсчетную систему вертикального круга теодолита в рабочее положение? (Ответ представить в виде одного слова в именительном падеже, слово написать со строчной (маленькой) буквы, в конце ответа точку не ставить).

30. Компарирование – это

1. Установка в створе измеряемой линии визирных вех
2. Один из способов горизонтальной съемки
3. Процесс сравнения величины рабочего мерного прибора с эталоном, в результате определяется его действительная длина
4. Выполнение юстировки

31. Между двумя точками местности нитяным дальномером измерено расстояние D=145, 3 м. Угол наклона линии местности равен -6°. Вычислить горизонтальное проложение линии местности с использованием указанной формулы. (Ответ представить в виде числа с одним знаком после запятой, размерность "м" не указывать, в конце ответа точку не ставить.)

$$S = D \cdot cos^2 \nu$$

32. Нивелир Н-3. На рисунке цифрой 9 обозначен

1. Наводящий винт
2. Диоптрийное кольцо
3. Элевационный винт
4. Фокусировочный винт

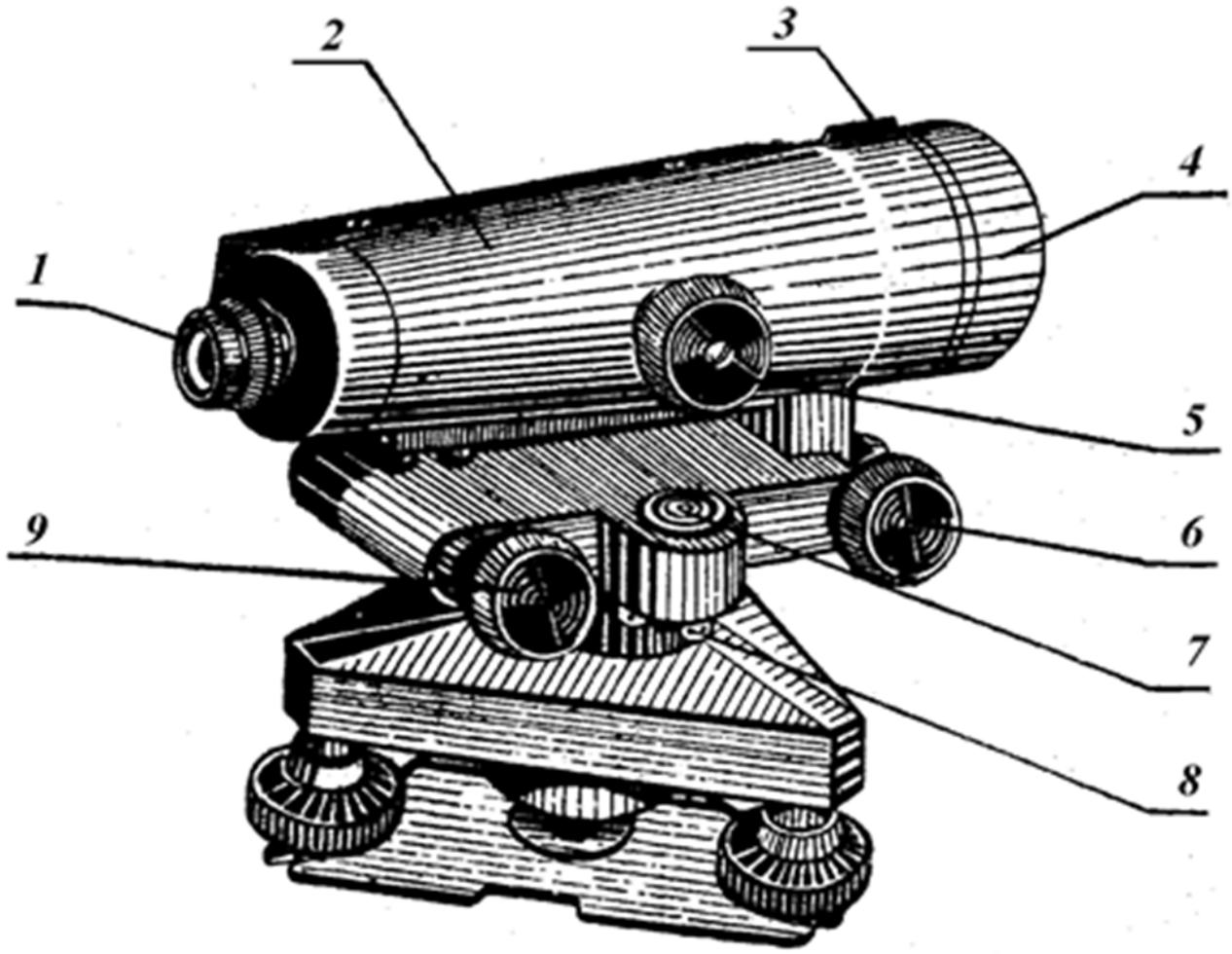

33. Нивелир Н-3. На рисунке цифрой 9 обозначен

1. Наводящий винт
2. Диоптрийное кольцо
3. Элевационный винт
4. Фокусировочный винт

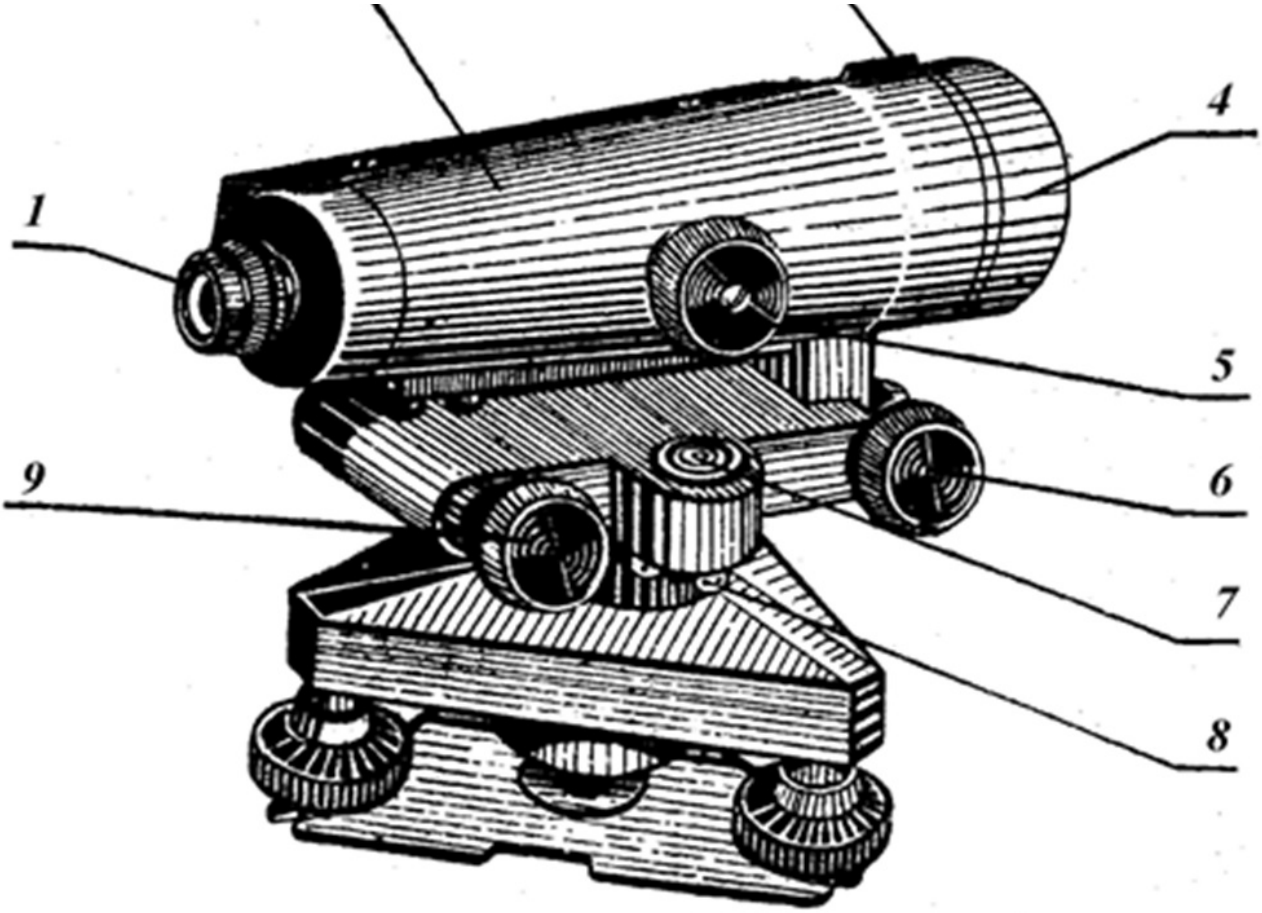

2-я летняя сессия, Экзамен

Контролируемые ИДК: ОПК-1.1 ОПК-3.1 ОПК-1.2 ОПК-3.2 ОПК-1.3 ОПК-3.3 ОПК-1.4 ОПК-3.4 ОПК-3.5 ОПК-3.6 ОПК-3.7 ОПК-3.8 ПК-3.1 ПК-6.1 ПК-7.1 ПК-10.1 ПК-3.2 ПК-7.2 ПК-10.2 ПК-3.3 ПК-7.3 ПК-10.3 ПК-3.4 ПК-7.4 ПК-3.5 ПК-7.5 ПК-3.6 ПК-3.7 ПК-3.8

Вопросы/Задания:

14. Программное обеспечение электронных тахеометров

1. Позволяет разделять полученную информацию по проектам (отдельные файлы)
2. Не позволяет разделять полученную информацию по проектам (отдельные файлы)
3. Позволяет разделять полученную информацию по проектам (отдельные файлы) только после экспорта данных на компьютер

15. С использованием чего выполняют горизонтирование оптического теодолита?

1. С использованием нитяного отвеса
2. С использованием цилиндрического уровня на алидаде горизонтального круга
3. С использованием подъемных винтов подставки

16. Теодолит 3Т2КП. Чему равна средняя квадратическая погрешность измерения горизонтального угла одним приемом этим теодолитом (без учета погрешностей, вызванных влиянием внешних условий; погрешностей центрирования и редукции; погрешностей исходных данных)?

(Ответ представить в виде цифры, размерность "угловые секунды" не указывать, в конце ответа точку не ставить.)

17. Триангуляция – это метод построения геодезической сети в виде треугольников, в которых измерены

1. Все длины сторон

2. Все углы и некоторые из сторон
3. Все углы и стороны

18. Уровень сместился на 5 делений, при этом ось уровня наклонилась на угол 1′15'' . Чему равна цена деления уровня? (Ответ представить в виде целого числа, в угловых секундах, размерность "угловые секунды" не указывать, в конце ответа точку не ставить.)

19. Что означают "галочки" около изображений электронного уровня на дисплее тахеометра Leica TS03 ?
1. Тахеометр горизонтирован.
2. Тахеометр необходимо горизонтировать
3. Необходимо выполнить юстировку уровней

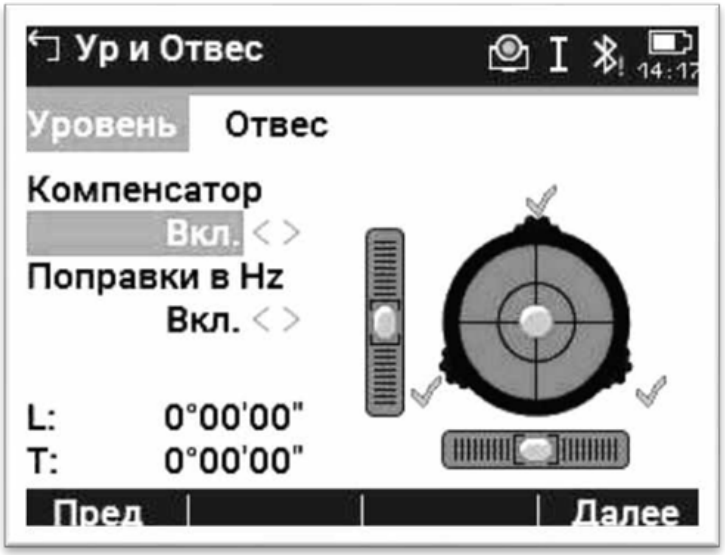

20. Электронный тахеометр Leica TPS 1202. На рисунке буквой h обозначен
1. Закрепительный винт зрительной трубы
2. Подъемный винт
3. Наводящий винт зрительной трубы
4. Наводящий винт алидады горизонтального круга

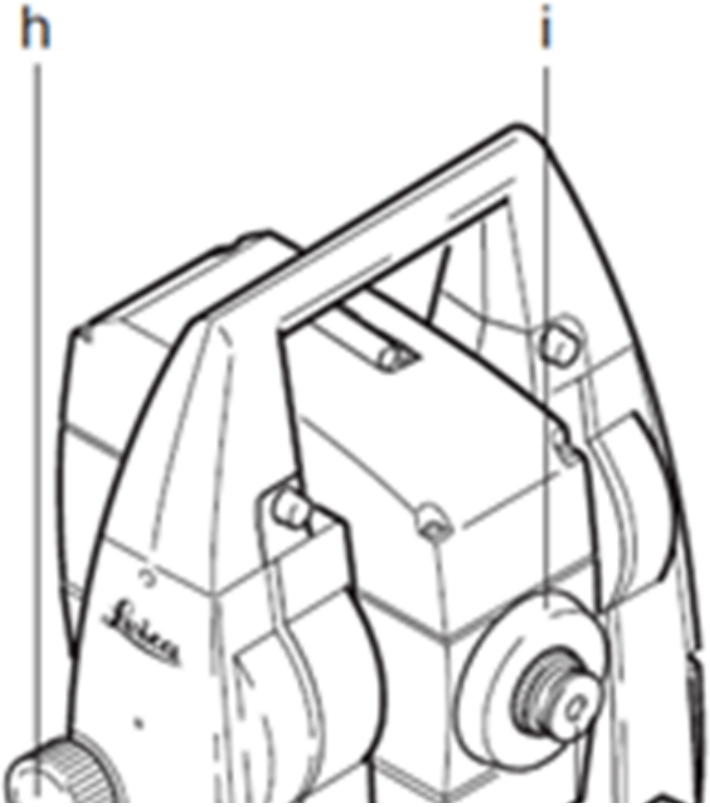

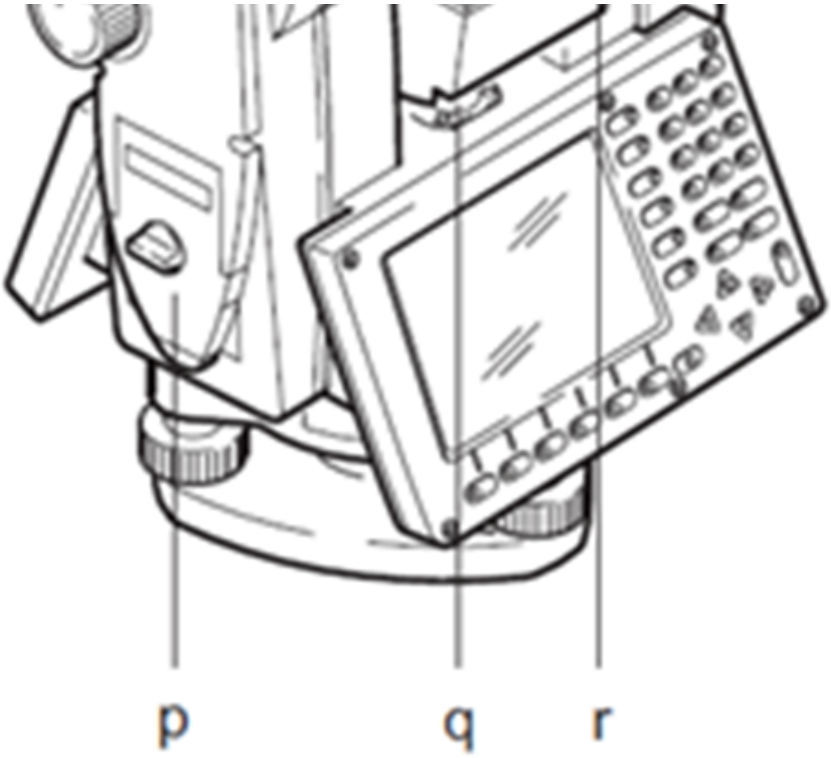

21. Электронный тахеометр Leica TS03. Для подключения USB-флеш накопителя используется порт... (ответ представить в виде одного слова, слово написать латинскими прописными (заглавными) буквами, точку в конце ответа не ставить).

22. Электронный тахеометр Leica TS03. Можно поверять и юстировать электронным способом (введением поправок)

1. Коллимационную погрешность
2. Круглый уровень
3. Место нуля и электронный уровень

2-я летняя сессия, Курсовая работа

Контролируемые ИДК: ОПК-1.1 ОПК-3.1 ОПК-1.2 ОПК-3.2 ОПК-1.3 ОПК-3.3 ОПК-1.4 ОПК-3.4 ОПК-3.5 ОПК-3.6 ОПК-3.7 ОПК-3.8 ПК-3.1 ПК-6.1 ПК-7.1 ПК-10.1 ПК-3.2 ПК-7.2 ПК-10.2 ПК-3.3 ПК-7.3 ПК-10.3 ПК-3.4 ПК-7.4 ПК-3.5 ПК-7.5 ПК-3.6 ПК-3.7 ПК-3.8

Вопросы/Задания:

1. Проектирование планово-высотного геодезического обоснования при стереотопографической съмке в масштабе 1:5000 с сечением рельефа через 2 метра на площади трапеции 1:25000